INSTYTUT TECHNIKI BUDOWLANEJ
PL 00-611 WARSZAWA, ul. Filtrowa 1, www.itb.pl

CZŁONEK EOTA i UEAtc

KRAJOWA OCENA TECHNICZNA
ITB-KOT-2021/1857 wydanie 1

Niniejsza Krajowa Ocena Techniczna została wydana zgodnie z rozporządzeniem Ministra Infrastruktury i Budownictwa z dnia 17 listopada 2016 r. w sprawie krajowych ocen technicznych (Dz. U. z 2016 r., poz. 1968) przez Instytut Techniki Budowlanej w Warszawie, na wniosek:

Viega GmbH & Co. KG
Viega Platz 1, 57439 Attendorn, Niemcy

Krajowa Ocena Techniczna ITB-KOT-2021/1857 wydanie 1 stanowi pozytywną ocenę właściwości użytkowych poniższych wyrobów budowlanych do zamierzonego zastosowania:

Podtynkowe ramy montażowe Viega Prevista do urządzeń sanitarnych

Data ważności Krajowej Oceny Technicznej:

29 czerwca 2026 r.

DYREKTOR
Instytutu Techniki Budowlanej

dr inż. Robert Geryło

INSTYTUT TECHNIKI BUDOWLANEJ

Warszawa, 29 czerwca 2021 r.

Dokument Krajowej Oceny Technicznej ITB-KOT-2021/1857 wydanie 1 zawiera 58 stron, w tym 2 Załączniki. Tekst tego dokumentu można kopiować tylko w całości. Publikowanie lub upowszechnianie w każdej innej formie fragmentów tekstu Krajowej Oceny Technicznej wymaga pisemnego uzgodnienia z Instytutem Techniki Budowlanej.

Instytut Techniki Budowlanej
ul. Filtrowa 1, 00-611 Warszawa
tel.: 22 825 04 71; NIP: 525 000 93 58; KRS: 0000158785

1. OPIS TECHNICZNY WYROBU

Niniejsza Krajowa Ocena Techniczna obejmuje podtynkowe ramy montażowe Viega Prevista do urządzeń sanitarnych, produkowane przez Viega GmbH & Co. KG, Viega Platz 1, 57439 Attendorn, Niemcy, w zakładzie produkcyjnym w Niemczech. Upoważnionym przedstawicielem producenta w Polsce jest Viega Sp. z o.o., ul. Hrubieszowska 2, 01-209 Warszawa.

Krajowa Ocena Techniczna obejmuje następujące typy wyrobów:

a) podtynkowe ramy montażowe Viega Prevista, do montażu przyściennego za pomocą regulowanych wsporników ściennych lub do bezpośredniego montażu do kształtowników konstrukcji szkieletowej ściany działowej:
   - podtynkową ramę montażową Viega Prevista o numerze wzoru 8523, do mocowania wiszącej miski ustępowej (w tym dla osób niepełnosprawnych), wg rys. A1,
   - podtynkową ramę montażową Viega Prevista o numerze wzoru 8521, do mocowania wiszącej miski ustępowej (w tym dla osób niepełnosprawnych), wg rys. A2,
   - podtynkową ramę montażową Viega Prevista o numerze wzoru 8521.32, do mocowania wiszącej miski ustępowej (w tym dla osób niepełnosprawnych), wg rys. A3,
   - podtynkową ramę montażową Viega Prevista o numerze wzoru 8522, do mocowania wiszącej miski ustępowej (w tym dla osób niepełnosprawnych), wg rys. A4,
   - podtynkową ramę montażową Viega Prevista o numerze wzoru 8522.31, do mocowania wiszącej miski ustępowej (w tym dla osób niepełnosprawnych), wg rys. A5,
   - podtynkową ramę montażową Viega Prevista o numerze wzoru 8522.33, do mocowania stojącej miski ustępowej (w tym dla osób niepełnosprawnych), z regulacją wysokości z 1120 mm na 820 mm, wg rys. A6,
   - podtynkową ramę montażową Viega Prevista o numerze wzoru 8524, do mocowania wiszącej miski ustępowej (w tym dla osób niepełnosprawnych), wg rys. A7,
   - podtynkową ramę montażową Viega Prevista o numerze wzoru 8524.13, do mocowania wiszącej miski ustępowej (w tym dla osób niepełnosprawnych), wg rys. A8,
   - podtynkową ramę montażową Viega Prevista o numerze wzoru 8524.14, do mocowania wiszącej miski ustępowej (w tym dla osób niepełnosprawnych), wg rys. A9,
   - podtynkową ramę montażową Viega Prevista o numerze wzoru 8530, do mocowania wiszącej miski ustępowej (w tym dla osób niepełnosprawnych), wg rys. A10,
   - podtynkową ramę montażową Viega Prevista o numerze wzoru 8533, do mocowania wiszącej miski ustępowej (w tym dla osób niepełnosprawnych), wg rys. A11,
   - podtynkową ramę montażową Viega Prevista o numerze wzoru 8874.9, składającą się z trzech segmentów – ramy montażowej do mocowania wiszącej miski ustępowej (w tym dla osób niepełnosprawnych) oraz dwóch ram do mocowania uchwytów i poręczy dla osób niepełnosprawnych wg rys. A12,
   - podtynkową ramę montażową Viega Prevista o numerze wzoru 8535, do mocowania umywalki, wg rys. A13,
   - podtynkową ramę montażową Viega Prevista o numerze wzoru 8535.31, do mocowania umywalki, wg rys. A14,

- podtynkową ramę montażową Viega Prevista o numerze wzoru 8535.32, do mocowania umywalki, wg rys. A15,
- podtynkową ramę montażową Viega Prevista o numerze wzoru 8535.33, do mocowania umywalki, wg rys. A16,
- podtynkową ramę montażową Viega Prevista o numerze wzoru 8536, do mocowania umywalki, wg rys. A17,
- podtynkową ramę montażową Viega Prevista o numerze wzoru 8536.31, do mocowania umywalki, wg rys. A18,
- podtynkową ramę montażową Viega Prevista o numerze wzoru 8537, do mocowania umywalki, wg rys. A19,
- podtynkową ramę montażową Viega Prevista o numerze wzoru 8537.31, do mocowania umywalki, wg rys. A20,
- podtynkową ramę montażową Viega Prevista o numerze wzoru 8538, do mocowania umywalki, wg rys. A21,
- podtynkową ramę montażową Viega Prevista o numerze wzoru 8539, do mocowania umywalki, wg rys. A22,
- podtynkową ramę montażową Viega Prevista o numerze wzoru 8540, do mocowania umywalki, wg rys. A23,
- podtynkową ramę montażową Viega Prevista o numerze wzoru 8540.31, do mocowania umywalki, wg rys. A24,
- podtynkową ramę montażową Viega Prevista o numerze wzoru 8540.32, do mocowania umywalki, wg rys. A25,
- podtynkową ramę montażową Viega Prevista o numerze wzoru 8540.33, do mocowania zlewozmywaka, wg rys. A26,
- podtynkową ramę montażową Viega Prevista o numerze wzoru 8560, do mocowania pisuaru, wg rys. A27,
- podtynkową ramę montażową Viega Prevista o numerze wzoru 8560.31, do mocowania pisuaru, wg rys. A28,
- podtynkową ramę montażową Viega Prevista o numerze wzoru 8560.32, do mocowania pisuaru, wg rys. A29,
- podtynkową ramę montażową Viega Prevista o numerze wzoru 8568, do mocowania bidetu (w tym dla osób niepełnosprawnych), wg rys. A30,
- podtynkową ramę montażową Viega Prevista o numerze wzoru 8570, do mocowania do mocowania osprzętu instalacji wodociągowej lub kanalizacyjnej w pomieszczeniach sanitarnych (armatury), wg rys. A31,
- podtynkową ramę montażową Viega Prevista o numerze wzoru 8570.31, do mocowania uchwytów i poręczy dla osób niepełnosprawnych, wg rys. A32,
- podtynkową ramę montażową Viega Prevista o numerze wzoru 8570.32, do mocowania uchwytów i poręczy dla osób niepełnosprawnych, wg rys. A33,

b) podtynkowe ramy montażowe Viega Prevista do obmurowania:

- podtynkową ramę montażową Viega Prevista o numerze wzoru 8512, do mocowania wiszącej miski ustępowej, wg rys. A34,
- podtynkową ramę montażową Viega Prevista o numerze wzoru 8516, do mocowania wiszącej miski ustępowej, wg rys. A35,
- podtynkową ramę montażową Viega Prevista o numerze wzoru 8513.31, do mocowania wiszącej miski ustępowej, wg rys. A36,
- podtynkową ramę montażową Viega Prevista o numerze wzoru 8512.31, do mocowania wiszącej miski ustępowej, wg rys. A37,
- podtynkową ramę montażową Viega Prevista o numerze wzoru 8513, do mocowania wiszącej miski ustępowej, wg rys. A38,
- podtynkową ramę montażową Viega Prevista o numerze wzoru 8550, do mocowania umywalki, wg rys. A39,
- podtynkową ramę montażową Viega Prevista o numerze wzoru 8367, do mocowania bidetu, wg rys. A40,
- podtynkową ramę montażową Viega Prevista o numerze wzoru 8569, do mocowania bidetu, wg rys. A41.

Podtynkowe ramy montażowe Viega Prevista, do montażu przyściennego za pomocą regulowanych wsporników ściennych lub do bezpośredniego montażu do kształtowników konstrukcji szkieletowej ściany działowej, składają się z:

- kształtowników stalowych, pionowych i poziomych, o przekroju zamkniętym i otwartym, połączonych metodą spawania lub skręcania, stanowiących podstawowy element łączący wszystkie części wyrobu,
- wspornika montażowego, który zamocowany w ramie umożliwia instalowanie urządzeń sanitarnych oraz elementów instalacji wodociągowej i kanalizacyjnej,
- regulowanych podpór pionowych ramy, przykręcanych do podłoża, umożliwiających regulację jej wysokości,
- zestawu mocującego składającego się z uchwytu ściennego, zaślepki, elementu przesuwnego, uchwytu, śrub i kołków,
- uchwytów, śrub i elementów podpierających, do mocowania kształtek i innych elementów instalacyjnych.

Podtynkowe ramy montażowe Viega Prevista, do montażu przyściennego za pomocą regulowanych wsporników ściennych lub do bezpośredniego montażu do kształtowników konstrukcji szkieletowej ściany działowej, montowane są za pomocą zestawów mocujących wg rys. A42, A43, A44 lub A45.

Do połączenia ram montażowych Viega Prevista, do montażu przyściennego za pomocą regulowanych wsporników ściennych lub do bezpośredniego montażu ram do kształtowników konstrukcji szkieletowej ściany działowej, może być stosowana konsola pośrednia o numerze wzoru 8570.48, wg rys. A46. Konsolę pośrednią montuje się w celu zapewnienia stabilnej zabudowy płytami kartonowo - gipsowymi. Maksymalna odległość między konsolą pośrednią i ramą montażową oraz pomiędzy konsolami pośrednimi wynosi 500 mm.

Podtynkowe ramy montażowe Viega Prevista do obmurowania, składają się z:

- obudowy łączącej wszystkie części ramy, wykonanej z blachy stalowej,
- wsporników montażowych z blachy stalowej oraz stalowych prętów gwintowanych, które zamocowane w obudowie umożliwiają zainstalowanie urządzenia sanitarnego.

Elementy do mocowania odpływów mocowane są do konstrukcji ramy przy pomocy elementów złącznych gwintowanych lub przy pomocy łączników samogwintujących.

Podtynkowe ramy montażowe są zabezpieczone przed korozją powłoką lakierową proszkową. Śruby i nakrętki są pokryte elektrolityczną powłoką cynkową.

Podtynkowe ramy montażowe Viega Prevista, w zależności od rodzaju instalowanego urządzenia sanitarnego, wyposażone są w zbiornik spłukujący, zawory spłukujące, przyłącza rurowe i elastyczne, kształtki, uszczelki i armaturę oraz łączniki rozporowe do połączenia ramy ze ścianą lub stropem.

Elementy instalacyjne oraz łączniki rozporowe do połączenia ramy ze ścianą lub stropem, stanowiące wyposażenie ramy nie są przedmiotem niniejszej Krajowej Oceny Technicznej i powinny być wprowadzone do obrotu zgodnie z obowiązującymi przepisami i zamierzonym zastosowaniem.

Elementy ram montażowych do montażu przyściennego za pomocą regulowanych wsporników ściennych lub do bezpośredniego montażu do kształtowników konstrukcji szkieletowej ściany działowej, są zabezpieczone przed korozją powłoką lakierową proszkową, o grubości 80 ± 30 µm.

Podtynkowe ramy montażowe Viega Prevista, do obmurowania oraz podpory pionowe ram montażowych do montażu przyściennego za pomocą regulowanych wsporników ściennych lub do bezpośredniego montażu do kształtowników konstrukcji szkieletowej ściany działowej, są zabezpieczone przed korozją powłoką cynkową Z275 wg normy PN-EN 10346:2015, o masie nie mniejszej niż 275 g/m^2 i grubości nominalnej 20 µm.

Elementy złączne ram montażowych Viega Prevista są pokryte elektrolityczną powłoką cynkową, o grubości nie mniejszej niż 8 µm.

Kształt, wymiary i zestawienie zasadniczych elementów składowych ram montażowych Viega Prevista podano w Załączniku A. Odchyłki wymiarów nietolerowanych wyrobów odpowiadają klasie zgrubnej „c" wg normy PN-EN 22768-1:1999.

2. ZAMIERZONE ZASTOSOWANIE WYROBU

Podtynkowe ramy montażowe Viega Prevista są przeznaczone do mocowania urządzeń sanitarnych: wiszących i stojących misek ustępowych (w tym misek ustępowych dla osób niepełnosprawnych), bidetów (w tym bidetów dla osób niepełnosprawnych), pisuarów, umywalek, zlewozmywaków, uchwytów i poręczy dla osób niepełnosprawnych, a także do mocowania osprzętu instalacji wodociągowej lub kanalizacyjnej w pomieszczeniach sanitarnych (armatury).

Podtynkowe ramy montażowe Viega Prevista o numerach wzorów: 8523, 8521, 8521.32, 8522, 8522.31, 8522.33, 8524, 8524.13, 8524.14, 8530, 8533, 8574.9, 8535, 8535.31, 8535.32, 8535.33, 8536, 8536.31, 8537, 8537.31, 8538, 8539, 8540, 8540.31, 8540.32, 8540.33, 8560, 8560.31, 8560.32, 8568, 8570, 8570.31 i 8570.32 są przeznaczone do zabudowy suchej, w lekkich ścianach szkieletowych z płyt gipsowo-kartonowych. Powinny być mocowane przed ścianą murowaną, jednorodną betonową lub lekką ścianą szkieletową z płyt gipsowo-kartonowych, za pomocą wsporników ściennych albo mogą być

bezpośrednio mocowane do kształtowników konstrukcji szkieletowej ściany działowej. Podtynkowe ramy montażowe ze wspornikami ściennymi powinny być mocowane do ściany murowanej lub do elementów nośnych ściany o konstrukcji szkieletowej z płyt gipsowo-kartonowych, za pomocą wsporników ściennych i łączników rozporowych lub śrubowych oraz do podłoża za pomocą łączników rozporowych.

Podtynkowe ramy montażowe Viega Prevista o numerach wzorów: 8523, 8521, 8521.32, 8522, 8522.31, 8522.33, 8524, 8524.13, 8524.14, 8530, 8533, 8974.9, 8535, 8535.31, 8535.32, 8535.33, 8536, 8536.31, 8537, 8537.31, 8538, 8539, 8540, 8540.31, 8540.32, 8540.33, 8560, 8560.31, 8560.32, 8568, 8570, 8570.31 i 8570.32 po zamocowaniu należy zabudować płytą gipsowo-kartonową wg normy PN-EN 520+A1:2012, o grubości nie mniejszej niż 18 mm lub nie mniejszej niż 2 x 12,5 mm.

Maksymalna głębokość zabudowy podtynkowych ram montażowych Viega Prevista o numerach wzorów: 8523, 8521, 8521.32, 8522, 8522.31, 8522.33, 8524, 8524.13, 8524.14, 8530, 8533, 8874.9, 8535, 8535.31, 8535.32, 8535.33, 8536, 8536.31, 8537, 8537.31, 8538, 8539, 8540, 8540.31, 8540.32, 8540.33, 8560, 8560.31, 8560.32, 8568, 8570, 8570.31 i 8570.32 wynosi 200 mm.

Wysokość zabudowy ramy montażowej Viega Prevista o numerach wzorów: 8523, 8521, 8521.32, 8522, 8522.31, 8522.33, 8524, 8524.13, 8524.14, 8530, 8533, 8874.9, 8535, 8535.31, 8535.32, 8535.33, 8536, 8536.31, 8537, 8537.31, 8538, 8539, 8540, 8540.31, 8540.32, 8540.33, 8560, 8560.31, 8560.32, 8568, 8570, 8570.31 i 8570.32 może być równa wysokości ramy lub może odpowiadać wysokości pomieszczenia.

Podtynkowe ramy montażowe Viega Prevista do obmurowania o numerach wzorów: 8512, 8516, 8513.31, 8512.31, 8513, 8550, 8367 i 8569 są przeznaczone do zabudowy mokrej, w ścianach murowanych. Po zamocowaniu do ściany murowanej i podłączeniu osprzętu do instalacji wodnej i kanalizacyjnej rama powinna być częściowo lub całkowicie obmurowana, w sposób zapewniający stabilność jej osadzenia.

Maksymalna głębokość zabudowy podtynkowych ram montażowych Viega Prevista do obmurowania o numerach wzorów: 8512, 8516, 8513.31, 8512.31, 8513, 8550, 8367 i 8569 wynosi:

- 80 mm – w przypadku ram Viega Prevista o numerach wzorów: 8550 i 8367,
- 100 mm – w przypadku ram Viega Prevista o numerach wzorów: 8513 i 8513.31,
- 105 ÷ 155 mm – w przypadku ram Viega Prevista o numerach wzorów: 8512, 8516 i 8512.31,
- 120 mm – w przypadku ramy Viega Prevista o numerze wzoru 8569.

Podtynkowe ramy montażowe powinny być mocowane do podłoża odpornego na docisk powierzchniowy, za pomocą łączników dostosowanych do rodzaju podłoża, wprowadzonych do obrotu zgodnie z obowiązującymi przepisami i zamierzonym zastosowaniem.

Ze względu na ochronę przed korozją, podtynkowe ramy montażowe objęte niniejszą Krajową Oceną Techniczną powinny być stosowane zgodnie z wymaganiami podanymi w normach PN-EN ISO 12944-2:2018 i PN-EN ISO 9223:2012.

Podtynkowe ramy montażowe Viega Prevista powinny być stosowane zgodnie z:

- projektem technicznym, opracowanym dla określonego obiektu, uwzględniającym polskie normy i przepisy techniczno-budowlane, a w szczególności rozporządzenie Ministra Infrastruktury z dnia 12 kwietnia 2002 r. w sprawie warunków technicznych, jakim powinny odpowiadać budynki i ich usytuowanie (Dz. U. z 2019 r., poz. 1065, z późniejszymi zmianami),
- wymaganiami niniejszej Krajowej Oceny Technicznej,

– instrukcją stosowania opracowaną przez producenta i dostarczaną odbiorcom.

3. WŁAŚCIWOŚCI UŻYTKOWE WYROBU I METODY ZASTOSOWANE DO ICH OCENY

3.1. Właściwości użytkowe

3.1.1. Nośność ram montażowych. Podtynkowe ramy montażowe Viega Prevista z zamocowanym urządzeniem sanitarnym, nie wykazują uszkodzeń oraz odkształceń doraźnych i trwałych większych niż podano w tablicy 1, pod obciążeniem siłą pionową działającą równolegle do powierzchni ramy.

Tablica 1

Poz.	Rama montażowa	Obciążenie siłą pionową, kN	Odległość przyłożenia siły (L_o) / Odległość pomiarowa (L_p), mm	Odkształcenie, mm	
				Doraźne, pod obciążeniem przez 1 h	Trwałe, do 5 minut po zdjęciu obciążenia
1	*2*	*3*	*4*	*5*	*6*
1	Do miski ustępowej dla osób niepełnosprawnych	4,0	500 / 700	22	5
2	Do bidetu dla osób niepełnosprawnych	4,0	500 / 700	22	5
3	Do pisuaru	1,0	300 / 300	7	2
4	Do zlewu / do umywalki	1,5	280 / 550	12	4
5	Do poręczy i uchwytów dla osób niepełnosprawnych	1,0	700 / 750	20	4
6	Do armatury	0,25	100 / 280	10	2

3.1.2. Trwałość ram montażowych. Elementy podtynkowych ram montażowych do montażu przyściennego za pomocą regulowanych wsporników ściennych lub do bezpośredniego montażu do kształtowników konstrukcji szkieletowej ściany działowej są zabezpieczone przed korozją powłoką lakierową proszkową, o grubości 80 ± 30 µm.

Podtynkowe ramy montażowe Viega Prevista do obmurowania oraz podpory pionowe ram montażowych do montażu przyściennego za pomocą regulowanych wsporników ściennych lub do bezpośredniego montażu do kształtowników konstrukcji szkieletowej ściany działowej zabezpieczone są przed korozją powłoką cynkową Z275 wg normy PN-EN 10346:2015, o masie nie mniejszej niż 275 g/m^2 i grubości nominalnej 20 µm.

Elementy złączne ram montażowych Viega Prevista pokryte są elektrolityczną powłoką cynkową wg normy PN-EN ISO 4042:2018, o grubości nie mniejszej niż 8 µm.

3.2. Metody zastosowane do oceny właściwości użytkowych

3.2.1. Nośność ram montażowych. Badanie nośności ramy montażowej należy przeprowadzić na zestawie składającym się z ramy montażowej oraz ramy badawczej zastępującej urządzenie sanitarne, zamontowanych zgodnie z instrukcją montażu producenta na stanowisku badawczym, przy maksymalnym wysunięciu wsporników ściennych i podpór pionowych. Nośność ramy sprawdza się przykładając do ramy badawczej stopniowo zwiększane obciążenie do wartości podanej w tablicy 1. Pełne obciążenie badawcze powinno zostać osiągnięte w czasie nie dłuższym niż 5 minut. Następnie

należy zmierzyć wartość ugięcia pod obciążeniem po upływie maksymalnie 5 minut od momentu osiągnięcia pełnego obciążenia oraz po upływie 60 minut. Po odciążeniu ramy należy zmierzyć wielkość trwałego ugięcia, w czasie nie dłuższym niż 5 minut od momentu odciążenia ramy. Schemat stanowiska do badania nośności ram montażowych podano w Załączniku B.

3.2.2. Trwałość ram montażowych. Badanie grubości powłoki lakierowej proszkowej wykonuje się wg normy PN-EN ISO 2808:2020. Badanie grubości powłok cynkowych wykonuje się wg normy PN-EN ISO 2178:2016 lub PN-EN ISO 3497:2004. Wygląd powłok ocenia się wizualnie, w świetle dziennym, z odległości 0,5 m.

4. PAKOWANIE, TRANSPORT I SKŁADOWANIE ORAZ SPOSÓB ZNAKOWANIA WYROBU

Wyroby objęte Krajową Oceną Techniczną powinny być dostarczane w opakowaniach producenta oraz przechowywane i transportowane w sposób zapewniający niezmienność ich właściwości technicznych.

Sposób znakowania wyrobów znakiem budowlanym powinien być zgodny z rozporządzeniem Ministra Infrastruktury i Budownictwa z dnia 17 listopada 2016 r. w sprawie sposobu deklarowania właściwości użytkowych wyrobów budowlanych oraz sposobu znakowania ich znakiem budowlanym (Dz. U. z 2016 r., poz. 1966, z późniejszymi zmianami).

Oznakowaniu wyrobu znakiem budowlanym powinny towarzyszyć następujące informacje:

- dwie ostatnie cyfry roku, w którym znak budowlany został po raz pierwszy umieszczony na wyrobie budowlanym,
- nazwa i adres siedziby producenta lub znak identyfikacyjny pozwalający jednoznacznie określić nazwę i adres siedziby producenta,
- nazwa i oznaczenie typu wyrobu budowlanego,
- numer i rok wydania krajowej oceny technicznej, zgodnie z którą zostały zadeklarowane właściwości użytkowe (ITB-KOT-2021/1857 wydanie 1),
- numer krajowej deklaracji właściwości użytkowych,
- poziom lub klasa zadeklarowanych właściwości użytkowych,
- adres strony internetowej producenta, jeżeli krajowa deklaracja właściwości użytkowych jest na niej udostępniona.

Wraz z krajową deklaracją właściwości użytkowych powinna być dostarczana albo udostępniana w odpowiednich przypadkach karta charakterystyki i/lub informacje o substancjach niebezpiecznych zawartych w wyrobie budowlanym, o których mowa w art. 31 lub 33 rozporządzenia (WE) nr 1907/2006 Parlamentu Europejskiego i Rady w sprawie rejestracji, oceny, udzielania zezwoleń i stosowanych ograniczeń w zakresie chemikaliów (REACH) i utworzenia Europejskiej Agencji Chemikaliów.

Ponadto oznakowanie wyrobu budowlanego, stanowiącego mieszaninę niebezpieczną według rozporządzenia REACH, powinno być zgodne z wymaganiami rozporządzenia (WE) nr 1272/2008 Parlamentu Europejskiego i Rady w sprawie klasyfikacji, oznakowania i pakowania substancji i mieszanin (CLP), zmieniającego i uchylającego dyrektywy 67/548/EWG i 1999/45/WE oraz zmieniającego rozporządzenie (WE) nr 1907/2006.

5. OCENA I WERYFIKACJA STAŁOŚCI WŁAŚCIWOŚCI UŻYTKOWYCH

5.1. Krajowy system oceny i weryfikacji stałości właściwości użytkowych

Zgodnie z rozporządzeniem Ministra Infrastruktury i Budownictwa z dnia 17 listopada 2016 r. w sprawie sposobu deklarowania właściwości użytkowych wyrobów budowlanych oraz sposobu znakowania ich znakiem budowlanym (Dz. U. z 2016 r., poz. 1966, z późniejszymi zmianami) ma zastosowanie system 4 oceny i weryfikacji stałości właściwości użytkowych.

5.2. Badanie typu

Właściwości użytkowe, ocenione w p. 3, stanowią badanie typu wyrobu, dopóki nie nastąpią zmiany surowców, składników, linii produkcyjnej lub zakładu produkcyjnego.

5.3. Zakładowa kontrola produkcji

Producent powinien mieć wdrożony system zakładowej kontroli produkcji w zakładzie produkcyjnym. Wszystkie elementy tego systemu, wymagania i postanowienia, przyjęte przez producenta, powinny być dokumentowane w sposób systematyczny, w formie zasad i procedur, włącznie z zapisami z prowadzonych badań. Zakładowa kontrola produkcji powinna być dostosowana do technologii produkcji i zapewniać utrzymanie w produkcji seryjnej deklarowanych właściwości użytkowych wyrobu.

Zakładowa kontrola produkcji obejmuje specyfikację i sprawdzanie surowców i składników, kontrolę i badania w procesie wytwarzania oraz badania kontrolne (według p. 5.4), prowadzone przez producenta zgodnie z ustalonym planem badań oraz według zasad i procedur określonych w dokumentacji zakładowej kontroli produkcji.

Wyniki kontroli produkcji powinny być systematycznie rejestrowane. Zapisy rejestru powinny potwierdzać, że wyroby spełniają kryteria oceny i weryfikacji stałości właściwości użytkowych. Poszczególne wyroby lub partie wyrobów i związane z nimi szczegóły produkcyjne muszą być w pełni możliwe do identyfikacji i odtworzenia.

5.4. Badania kontrolne

5.4.1. Program badań. Program badań obejmuje:

a) badania bieżące,
b) badania okresowe.

5.4.2. Badania bieżące. Badania bieżące obejmują sprawdzenie:

a) kształtu i wymiarów,
b) wyglądu i grubości powłok cynkowych i lakierowych.

5.4.3. Badania okresowe. Badania okresowe obejmują sprawdzenie nośności podtynkowych ram montażowych.

5.5. Częstotliwość badań

Badania bieżące powinny być prowadzone zgodnie z ustalonym planem badań, ale nie rzadziej niż dla każdej partii wyrobów. Wielkość partii wyrobów powinna być określona w dokumentacji zakładowej kontroli produkcji.

Badania okresowe powinny być wykonane nie rzadziej niż raz na 3 lata.

6. POUCZENIE

6.1. Krajowa Ocena Techniczna ITB-KOT-2021/1857 wydanie 1 jest pozytywną oceną właściwości użytkowych tych zasadniczych charakterystyk podtynkowych ram montażowych Viega Prevista, które zgodnie z zamierzonym zastosowaniem, wynikającym z postanowień Oceny, mają wpływ na spełnienie wymagań podstawowych przez obiekty budowlane, w których wyrób będzie zastosowany.

6.2. Krajowa Ocena Techniczna ITB-KOT-2021/1857 wydanie 1 nie jest dokumentem upoważniającym do oznakowania wyrobu budowlanego znakiem budowlanym.

Zgodnie z ustawą z dnia 16 kwietnia 2004 r. o wyrobach budowlanych (Dz. U. z 2020 r., poz. 215, z późniejszymi zmianami) wyroby, których dotyczy niniejsza Krajowa Ocena Techniczna, mogą być wprowadzone do obrotu lub udostępniane na rynku krajowym, jeżeli producent dokonał oceny i weryfikacji stałości właściwości użytkowych, sporządził krajową deklarację właściwości użytkowych zgodnie z Krajową Oceną Techniczną ITB-KOT-2021/1857 wydanie 1 i oznakował wyroby znakiem budowlanym, zgodnie z obowiązującymi przepisami.

6.3. Krajowa Ocena Techniczna ITB-KOT-2021/1857 wydanie 1 nie narusza uprawnień wynikających z przepisów o ochronie własności przemysłowej, a w szczególności ustawy z dnia 30 czerwca 2000 r. – Prawo własności przemysłowej (Dz. U. z 2021 r., poz. 324). Zapewnienie tych uprawnień należy do obowiązków korzystających z niniejszej Krajowej Oceny Technicznej ITB.

6.4. ITB wydając Krajową Ocenę Techniczną nie bierze odpowiedzialności za ewentualne naruszenie praw wyłącznych i nabytych.

6.5. Krajowa Ocena Techniczna nie zwalnia producenta wyrobów od odpowiedzialności za ich prawidłową jakość, a wykonawców robót budowlanych od odpowiedzialności za ich właściwe zastosowanie.

6.6. Ważność Krajowej Oceny Technicznej może być przedłużana na kolejne okresy, nie dłuższe niż 5 lat.

7. WYKAZ DOKUMENTÓW WYKORZYSTANYCH W POSTĘPOWANIU

7.1. Raporty, sprawozdania z badań, oceny, klasyfikacje

1. LZE01-01462/21/Z00NZE. Raport z badań. Zakład Inżynierii Elementów Budowalnych, Poznań, 2021 r.

2. 01462/21/Z00NZE. Opinia techniczna. Zakład Inżynierii Elementów Budowalnych, Poznań, 2021 r.

7.2. Normy i dokumenty związane

PN-EN 14055:2018	*Zbiorniki spłukujące do misek ustępowych i pisuarów*
PN-EN 520+A1:2012	*Płyty gipsowo-kartonowe. Definicje, wymagania i metody badań*
PN-EN ISO 4042:2018	*Części złączne. Powłoki elektrolityczne*
PN-EN 10025-1:2007	*Wyroby walcowane na gorąco ze stali konstrukcyjnych. Część 1: Ogólne warunki techniczne dostawy*
PN-EN 22768-1:1999	*Tolerancje ogólne. Tolerancje wymiarów liniowych i kątowych bez indywidualnych oznaczeń tolerancji*
PN-EN 10346:2015	*Wyroby płaskie stalowe powlekane ogniowo w sposób ciągły do obróbki plastycznej na zimno. Warunki techniczne dostawy*
PN-EN ISO 2808:2020	*Farby i lakiery. Oznaczanie grubości powłoki*
PN-EN 10219-1:2007	*Kształtowniki zamknięte ze szwem wykonane na zimno ze stali konstrukcyjnych niestopowych i drobnoziarnistych. Część 1: Warunki techniczne dostawy*
PN-EN ISO 2178:2016	*Powłoki niemagnetyczne na podłożu magnetycznym. Pomiar grubości powłok. Metoda magnetyczna*
PN-EN ISO 3497:2004	*Powłoki metalowe. Pomiary grubości powłok. Metody spektrometrii rentgenowskiej*
PN-EN 1774:2001	*Cynk i stopy cynku. Stopy odlewnicze. Gąski i metal ciekły*
PN-EN ISO 898-2:2012	*Własności mechaniczne części złącznych ze stali węglowej i stali stopowej. Część 2: Nakrętki z określoną wartością obciążenia próbnego. Gwint zwykły i drobnozwojny*
PN-EN ISO 898-1:2013	*Własności mechaniczne części złącznych wykonanych ze stali węglowej oraz stopowej. Część 1: Śruby i śruby dwustronne o określonych klasach własności. Gwint zwykły i drobnozwojny*
PN-EN ISO 12944-2:2018	*Farby i lakiery. Ochrona przed korozją konstrukcji stalowych za pomocą ochronnych systemów powłokowych. Część 2: Klasyfikacja środowisk*
PN-EN ISO 9223:2012	*Korozja metali i stopów. Korozyjność atmosfer. Klasyfikacja, określanie i ocena*
PN-EN 10305-5:2016	*Rury stalowe precyzyjne. Warunki techniczne dostawy. Część 5: Rury ze szwem kalibrowane na zimno o przekroju kwadratowym i prostokątnym*
PN-EN 10088-2:2014	*Stale odporne na korozję. Część 2: Warunki techniczne dostawy blach cienkich / grubych i taśm ze stali nierdzewnych ogólnego przeznaczenia*
PN-EN 10131:2008	*Wyroby płaskie ze stali niskowęglowych i stali o podwyższonej granicy plastyczności walcowane na zimno, niepowlekane i powlekane elektrolitycznie powłoką cynkową lub cynkowo-niklową, przeznaczone do obróbki plastycznej na zimno. Tolerancje wymiarów i kształtu*

PN-EN 10111:2009	*Blachy i taśmy ze stali niskowęglowych walcowane na gorąco w sposób ciągły, przeznaczone do obróbki plastycznej na zimno. Warunki techniczne dostawy*
PN-EN 10083-1:2008	*Stale do ulepszania cieplnego. Część 1: Ogólne warunki techniczne dostawy*
PN-EN 12164:2016	*Miedź i stopy miedzi. Pręty do obróbki skrawaniem na automatach*
DIN 976-1:2016	*Fasteners Stud bolts. Part 1: Metric thread*
DIN 934	*Hexagon nuts with metric coarse and fine pitch thread; product grades A and B*

ZAŁĄCZNIKI

Załącznik A. Kształt, wymiary i zestawienie podstawowych elementów składowych ram montażowych 14

Załącznik B. Schemat badania nośności ramy montażowej 58

Załącznik A.

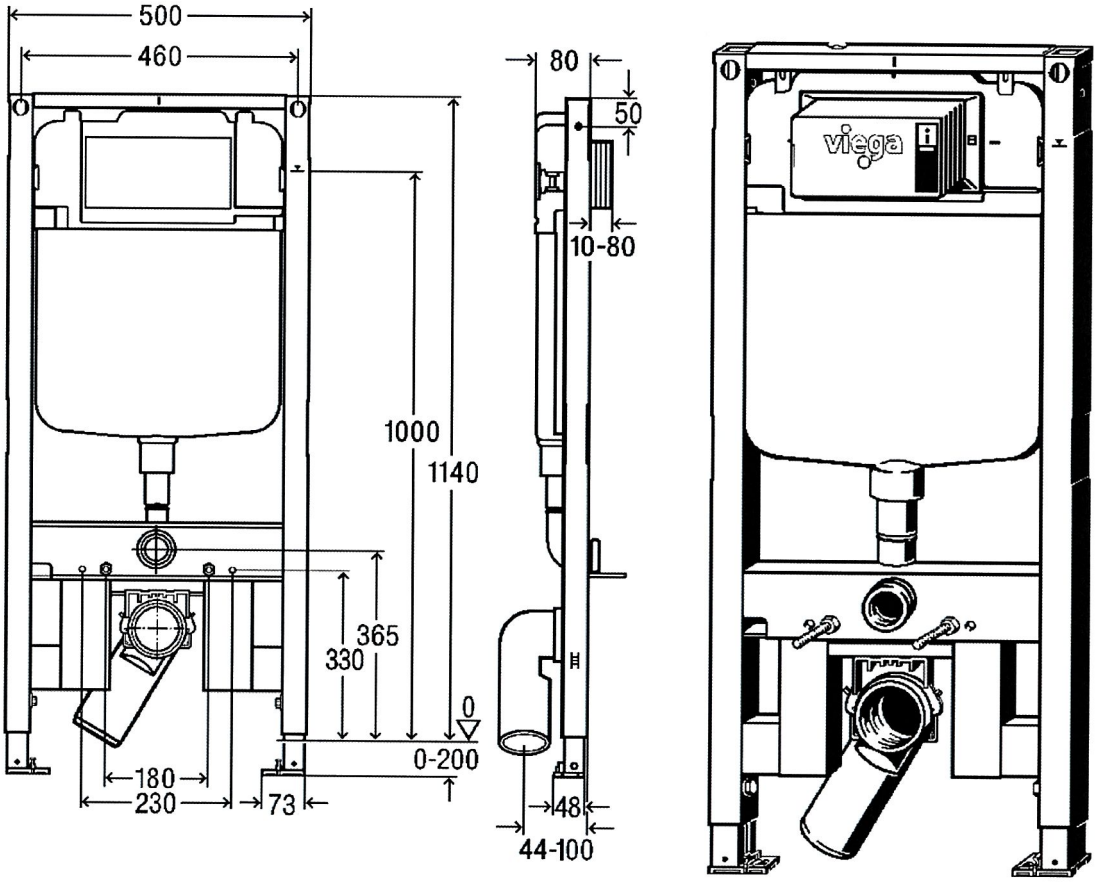

L.p.	Opis	Materiał
1	kształtownik pionowy (nośny) o przekroju 40 x 40 x 1,5 mm	stal gat. S235JR wg PN-EN 10219-1:2007
2	poprzeczka górna z kątownika o wymiarach 40 x 20 x 2,0 mm, łącząca kształtowniki nośne	stal gat. S235JRC wg PN-EN 10025-2:2007
3	wspornik montażowy z ceownika o wymiarach 40 x 92,5 x 25 x 3,0 mm	stal gat. S235JRC wg PN-EN 10025-2:2007
4	poprzeczka o przekroju 80 x 40 x 2,0 mm, łącząca wspornik montażowy z kształtownikiem nośnym	stal gat. S235JR wg PN-EN 10219-1:2007
5	kształtownik nośny o przekroju 80 x 40 x 2,0 mm	stal gat. S235JR wg PN-EN 10219-1:2007
6	podpora pionowa z ceownika o wymiarach 35 x 35 x 2,0 mm i długości L = 400 mm	stal gat. DX51D+Z275 wg PN-EN 10346:2015
7	podstawa podpory pionowej o wymiarach 48 x 73 x 23,2 mm	odlew ze stopu cynku GD-ZnAl4Cu1 wg PN-EN 1774:2001
8	mocowanie urządzenia sanitarnego z prętów gwintowanych M12 i nakrętek M12	stal klasy własności mechanicznych nie niższej niż 8.8 wg PN-EN ISO 898-1:2013 i PN-EN ISO 898-2:2012
9	śruby M8 blokujące podpory pionowe w kształtowniku nośnym	stal klasy własności mechanicznych nie niższej niż 8.8 wg PN-EN ISO 898-1:2013

Rys. A1. Podtynkowa rama montażowa Viega Prevista o numerze wzoru 8523

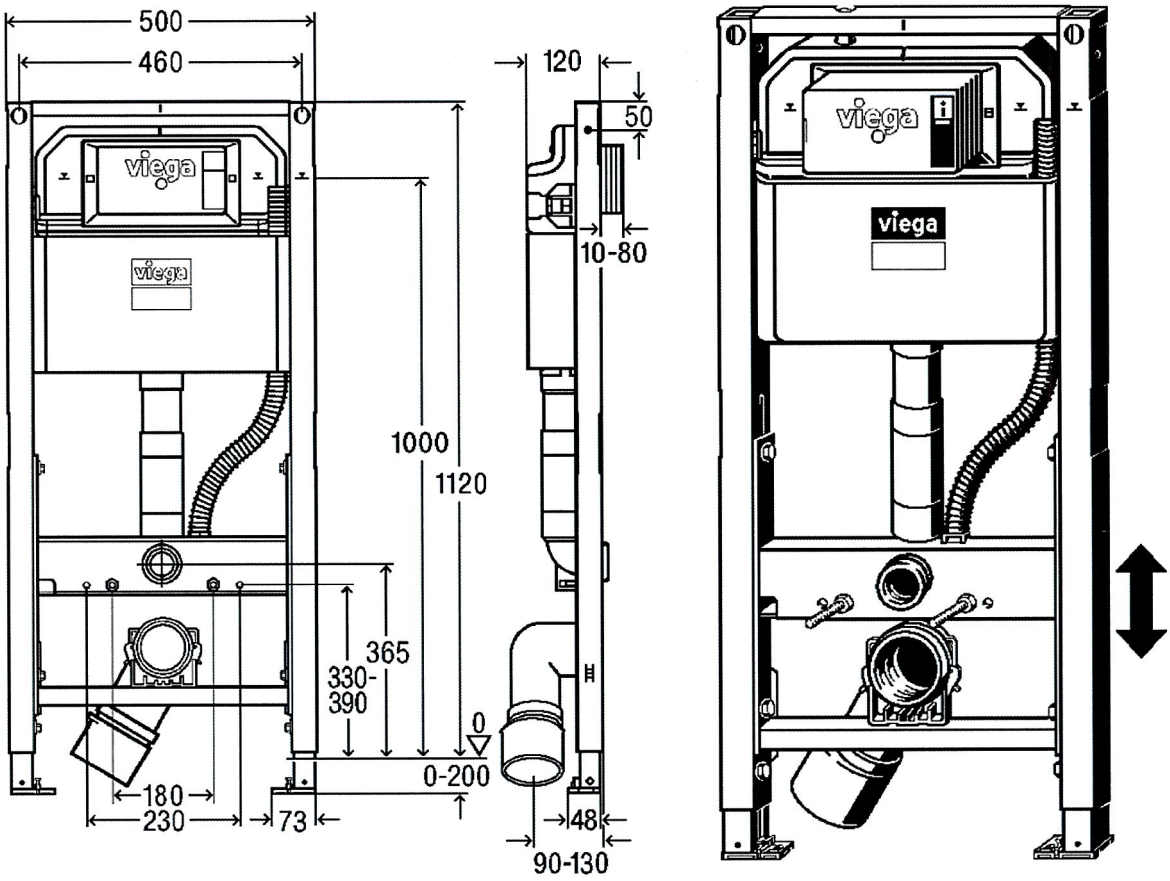

L.p.	Opis	Materiał
1	kształtownik pionowy (nośny) o przekroju 40 x 40 x 1,5 mm	stal gat. S235JR wg PN-EN 10219-1:2007
2	poprzeczka górna z kątownika o wymiarach 40 x 20 x 2,0 mm, łącząca kształtowniki nośne	stal gat. S235JR wg PN-EN 10025-2:2007
3	poprzeczka dolna z kształtownika o przekroju 30 x 30 x 2,0 mm, łącząca kształtowniki nośne	stal gat. S235JR wg PN-EN 10219-1:2007
4	wspornik montażowy z ceownika o wymiarach 40 x 92,5 x 40 x 3,0 mm	stal gat. S235JR wg PN-EN 10025-2:2007
5	podpora pionowa z ceownika o wymiarach 35 x 35 x 2,0 mm i długości L = 400 mm	stal gat. DX51D+Z275 wg PN-EN 10346:2015
6	podstawa podpory pionowej o wymiarach 48 x 73 x 23,2 mm	odlew ze stopu cynku GD-ZnAl4Cu1 wg PN-EN 1774:2001
7	mocowanie urządzenia sanitarnego z prętów gwintowanych M12 i nakrętek M12	stal klasy własności mechanicznych nie niższej niż 8.8 wg PN-EN ISO 898-1:2013 i PN-EN ISO 898-2:2012
8	śruby M8 blokujące podpory pionowe w kształtowniku nośnym	stal klasy własności mechanicznych nie niższej niż 8.8 wg PN-EN ISO 898-1:2013

Rys. A2. Podtynkowa rama montażowa Viega Prevista o numerze wzoru 8521

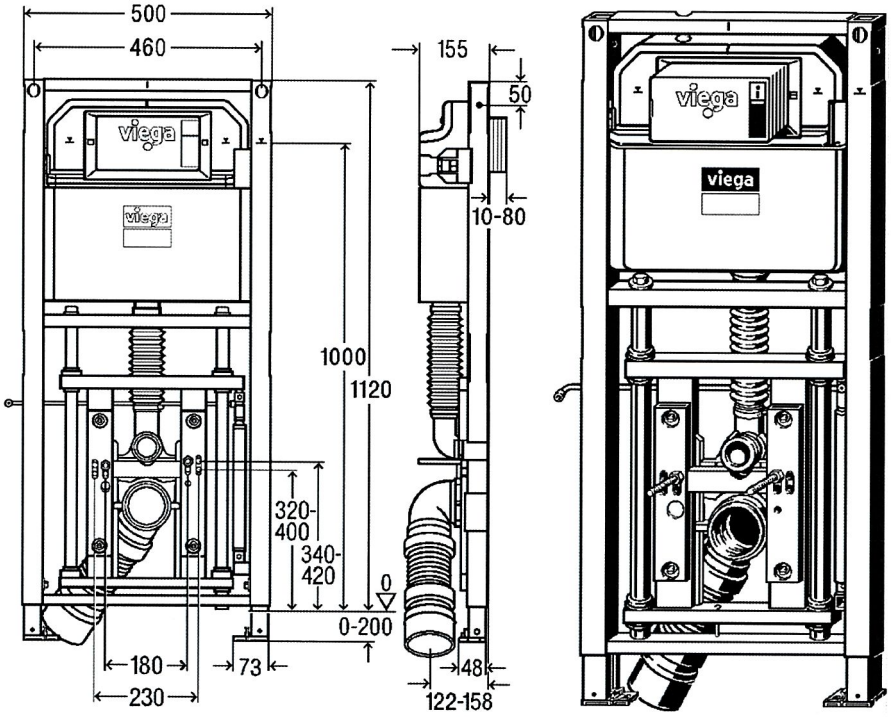

L.p.	Opis	Materiał
1	kształtownik pionowy (nośny) o przekroju 40 x 40 x 1,5 mm	stal gat. S235JR wg PN-EN 10219-1:2007
2	poprzeczka górna z kątownika o wymiarach 40 x 20 x 2,0 mm, łącząca kształtowniki nośne	stal gat. S235JRC wg PN-EN 10025-2:2007
3	poprzeczka dolna z kształtownika o przekroju 30 x 10 x 1,5 mm, łącząca kształtowniki nośne	stal gat. S235JR wg PN-EN 10219-1:2007
4	poprzeczka środkowa z kształtownika o przekroju 50 x 30 x 2,0 mm, łącząca kształtowniki nośne	stal gat. S235JR wg PN-EN 10219-1:2007
5	poprzeczka górna wspornika z kształtownika o przekroju 50 x 30 x 1,5 mm	stal gat. E235 + CR2 S2 wg PN-EN 10305-5:2016
6	poprzeczka dolna wspornika z kształtownika o przekroju 50 x 20 x 2,0 mm	stal gat. E235 + CR2 S2 wg PN-EN 10305-5:2016
7	elementy nośne wspornika z ceownika o wymiarach 30 x 60 x 30 x 3,0 mm	stal gat. S235JRG wg PN-EN 10025-2:2007
8	elementy pionowe uchwytu z kształtownika o przekroju 60 x 20 x 2,0 mm	stal gat. E235 + CR2 S2 wg PN-EN 10305-5:2016
9	poprzeczka z kształtownika o przekroju 40 x 20 x 2,0 mm, łącząca elementy pionowe uchwytu	stal gat. E235 + CR2 S2 wg PN-EN 10305-5:2016
10	podpora pionowa z ceownika o wymiarach 35 x 35 x 2,0 mm i długości L = 400 mm	stal gat. DX51D+Z275 wg PN-EN 10346:2015
11	podstawa podpory pionowej o wymiarach 48 x 73 x 23,2 mm	odlew ze stopu cynku GD-ZnAl4Cu1 wg PN-EN 1774:2001
12	mocowanie urządzenia sanitarnego z prętów gwintowanych M12 i nakrętek M12	stal klasy własności mechanicznych nie niższej niż 8.8 wg PN-EN ISO 898-1:2013 i PN-EN ISO 898-2:2012
13	śruby M8 blokujące podpory pionowe w kształtowniku nośnym	stal klasy własności mechanicznych nie niższej niż 8.8 wg PN-EN ISO 898-1:2013

Rys. A3. Podtynkowa rama montażowa Viega Prevista o numerze wzoru 8521.32

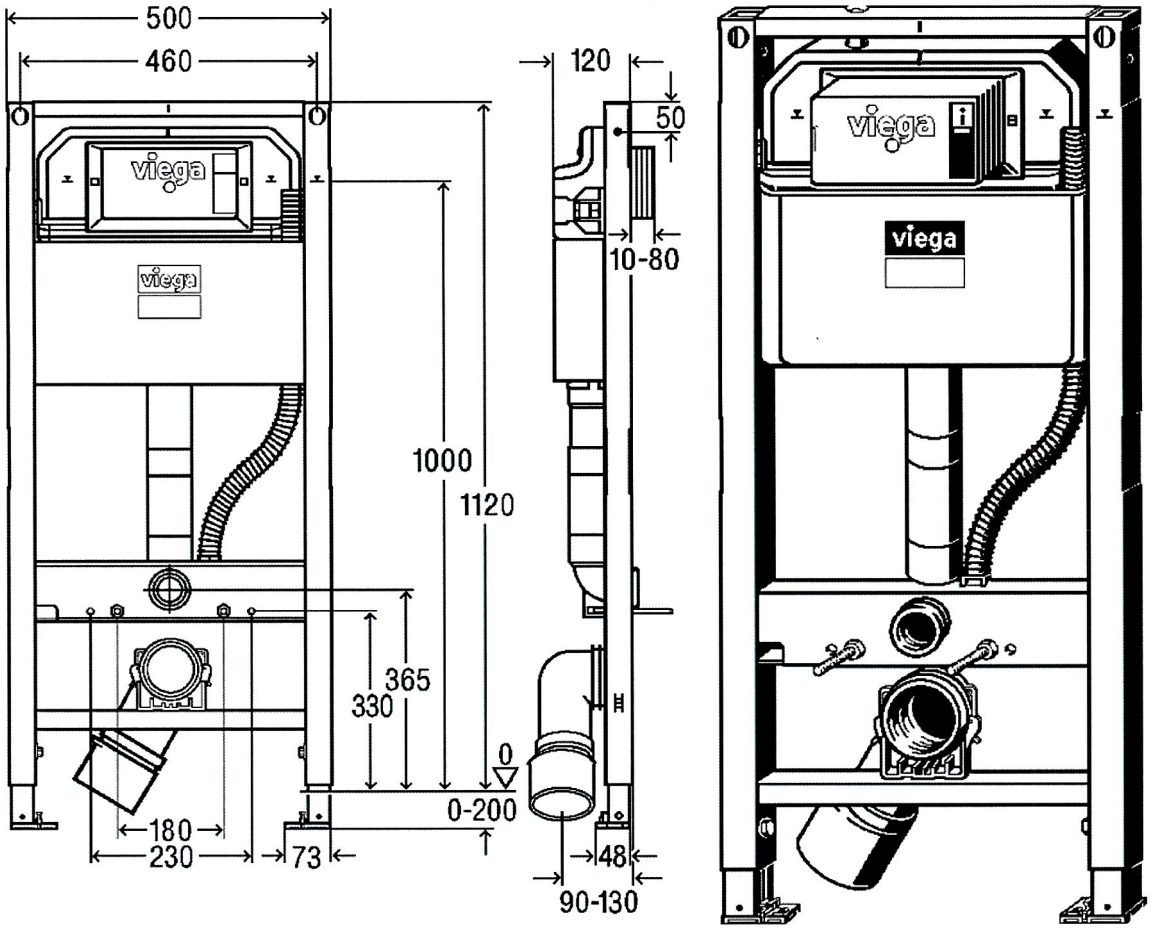

L.p.	Opis	Materiał
1	kształtownik pionowy (nośny) o przekroju 40 x 40 x 1,5 mm	stal gat. S235JR wg PN-EN 10219-1:2007
2	poprzeczka górna z kątownika o wymiarach 40 x 20 x 2,0 mm, łącząca kształtowniki nośne	stal gat. S235JRC wg PN-EN 10025-2:2007
3	poprzeczka dolna z kształtownika o przekroju 30 x 30 x 2 mm, łącząca kształtowniki nośne	stal gat. S235JR wg PN-EN 10219-1:2007
4	wspornik montażowy z ceownika o wymiarach 40 x 92 x 40 x 3,0 mm	stal gat. S235JRC wg PN-EN 10025-2:2007
5	podpora pionowa z ceownika o wymiarach 35 x 35 x 2,0 mm i długości L = 400 mm	stal gat. DX51D+Z275 wg PN-EN 10346:2015
6	podstawa podpory pionowej o wymiarach 48 x 73 x 23,2 mm	odlew ze stopu cynku GD-ZnAl4Cu1 wg PN-EN 1774:2001
7	mocowanie urządzenia sanitarnego z prętów gwintowanych M12 i nakrętek M12	stal klasy własności mechanicznych nie niższej niż 8.8 wg PN-EN ISO 898-1:2013 i PN-EN ISO 898-2:2012
8	śruby M8 blokujące podpory pionowe w kształtowniku nośnym	stal klasy własności mechanicznych nie niższej niż 8.8 wg PN-EN ISO 898-1:2013

Rys. A4. Podtynkowa rama montażowa Viega Prevista o numerze wzoru 8522

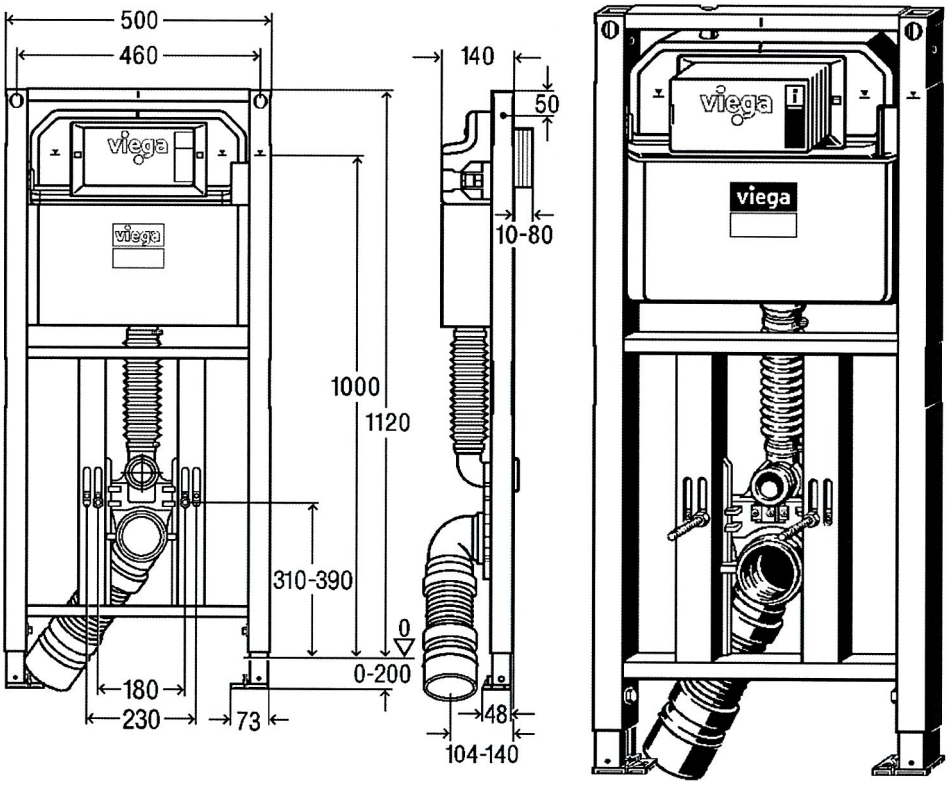

L.p.	Opis	Materiał
1	kształtownik pionowy (nośny) o przekroju 40 x 40 x 1,5 mm	stal gat. S235JR wg PN-EN 10219-1:2008
2	poprzeczka górna z kątownika o wymiarach 40 x 20 x 2 mm, łącząca kształtowniki nośne	stal gat. S235JRC wg PN-EN 10025-2:2007
3	poprzeczka środkowa z kształtownika o przekroju 40 x 20 x 1,5 mm, łącząca kształtowniki nośne	stal gat. S235JR wg PN-EN 10219-1:2007
4	poprzeczka dolna z kształtownika o przekroju 40 x 20 x 1,5 mm, łącząca kształtowniki nośne	stal gat. S235JR wg PN-EN 10219-1:2007
5	wsporniki montażowe pionowe z ceowników o wymiarach 30 x 60 x 30 x 3,0 mm	stal gat. S235JRC wg PN-EN 10025-2:2007
6	podpora pionowa z ceownika o wymiarach 35 x 35 x 2 mm i długości L = 400 mm	stal gat. DX51D+Z275 wg PN-EN 10346:2015
7	podstawa podpory pionowej o wymiarach 48 x 73 x 23,2 mm	odlew ze stopu cynku GD-ZnAl4Cu1 wg PN-EN 1774:2001
8	mocowanie urządzenia sanitarnego z prętów gwintowanych M12 i nakrętek M12	stal klasy własności mechanicznych nie niższej niż 8.8 wg PN-EN ISO 898-1:2013 i PN-EN ISO 898-2:2012
9	śruby M8 blokujące podpory pionowe w kształtowniku nośnym	stal klasy własności mechanicznych nie niższej niż 8.8 wg PN-EN ISO 898-1:2013

Rys. A5. Podtynkowa rama montażowa Viega Prevista o numerze wzoru 8522.31

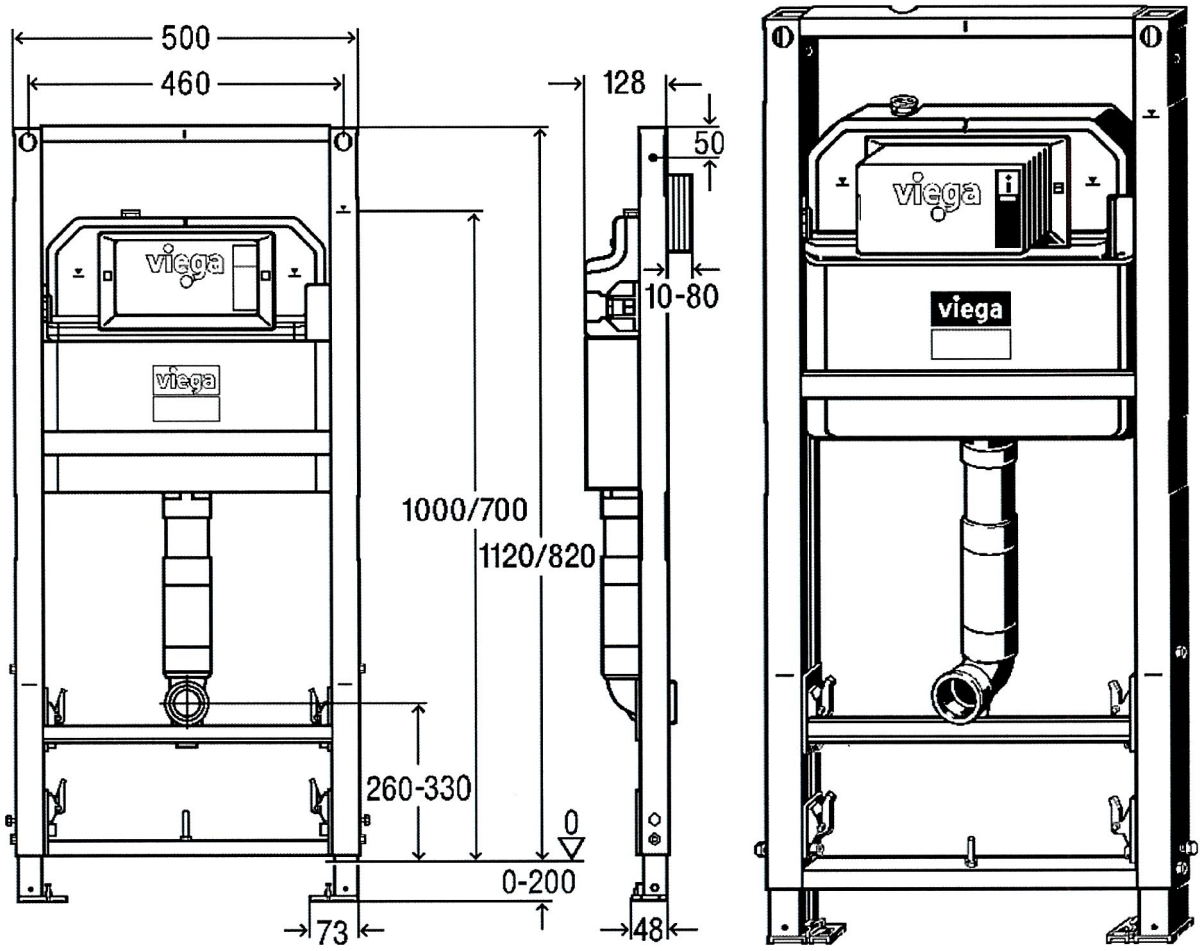

L.p.	Opis	Materiał
1	kształtownik pionowy (nośny) o przekroju 40 x 40 x 1,5 mm	stal gat. S235JR wg PN-EN 10219-1:2007
2	poprzeczka górna z kątownika o wymiarach 40 x 20 x 2,0 mm, łącząca kształtowniki nośne	stal gat. S235JRC wg PN-EN 10025-2:2007
3	poprzeczka środkowa z kształtownika o przekroju 30 x 10 x 1,5 mm, łącząca kształtowniki nośne	stal gat. S235JR wg PN-EN 10219-1:2007
4	nastawna poprzeczka górna z kątownika o wymiarach 40 x 20 x 1,5 mm oraz płaskownika o wymiarach 100 x 36 x 2,0 mm	stal gat. DD11 wg PN-EN 10111:2009
5	nastawna poprzeczka dolna z kształtownika o przekroju 30 x 20 x 1,5 mm oraz płaskownika o wymiarach 100 x 36 x 2,0 mm	stal gat. S235JR wg PN-EN 10219-1:2007 stal gat. DD11 wg PN-EN 10111:2009
6	podpora pionowa z ceownika o wymiarach 35 x 35 x 2,0 mm i długości L = 400 mm	stal gat. DX51D+Z275 wg PN-EN 10346:2015
7	podstawa podpory pionowej o wymiarach 48 x 73 x 23,2 mm	odlew ze stopu cynku GD-ZnAl4Cu1 wg PN-EN 1774:2001
8	śruby M8 blokujące podpory pionowe w kształtowniku nośnym	stal klasy własności mechanicznych nie niższej niż 8.8 wg PN-EN ISO 898-1:2013
9	zatrzaski blokujące podpory pionowe w kształtowniku pionowym nośnym	tworzywo sztuczne

Rys. A6. Podtynkowa rama montażowa Viega Prevista o numerze wzoru 8522.33

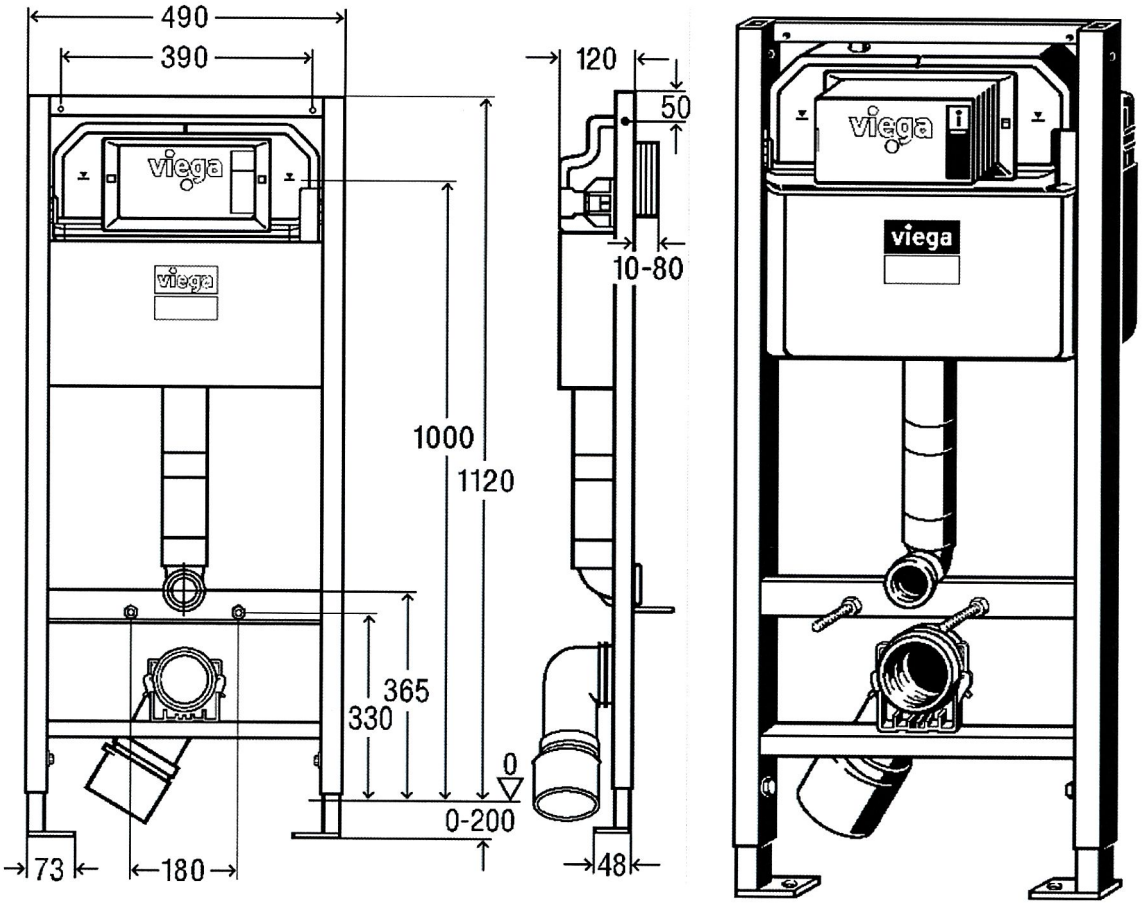

L.p.	Opis	Materiał
1	kształtownik pionowy (nośny) o przekroju 30 x 30 x 2,0 mm	stal gat. S235JR wg PN-EN 10025-2:2007
2	poprzeczka górna z ceownika o wymiarach 30 x 30 x 3,0 mm, łącząca kształtowniki nośne	stal gat. S235JRC wg PN-EN 10025-2:2007
3	poprzeczka dolna z kształtownika o przekroju 20 x 30 x 2,0 mm, łącząca kształtowniki nośne	stal gat. S235JR wg PN-EN 10219-1:2007
4	wspornik montażowy z ceownika o wymiarach 30 x 50 x 5,0 mm	stal gat. S235JRC wg PN-EN 10025-2:2007
5	podpora pionowa z kształtownika o przekroju 25 x 25 x 2,0 mm i długości L = 400 mm	stal gat. S235JR wg PN-EN 10219-1:2007
6	podstawa podpory pionowej z płaskownika o wymiarach 48 x 73 x 2,0 mm	stal gat. DD 11 wg PN-EN 10111:2009
7	mocowanie urządzenia sanitarnego z prętów gwintowanych M12 i nakrętek M12	stal klasy własności mechanicznych nie niższej niż 8.8 wg PN-EN ISO 898-1:2013 i PN-EN ISO 898-2:2012
8	śruby M10 blokujące podpory pionowe w kształtowniku nośnym	stal klasy własności mechanicznych nie niższej niż 8.8 wg PN-EN ISO 898-1:2013

Rys. A7. Podtynkowa rama montażowa Viega Prevista o numerze wzoru 8524

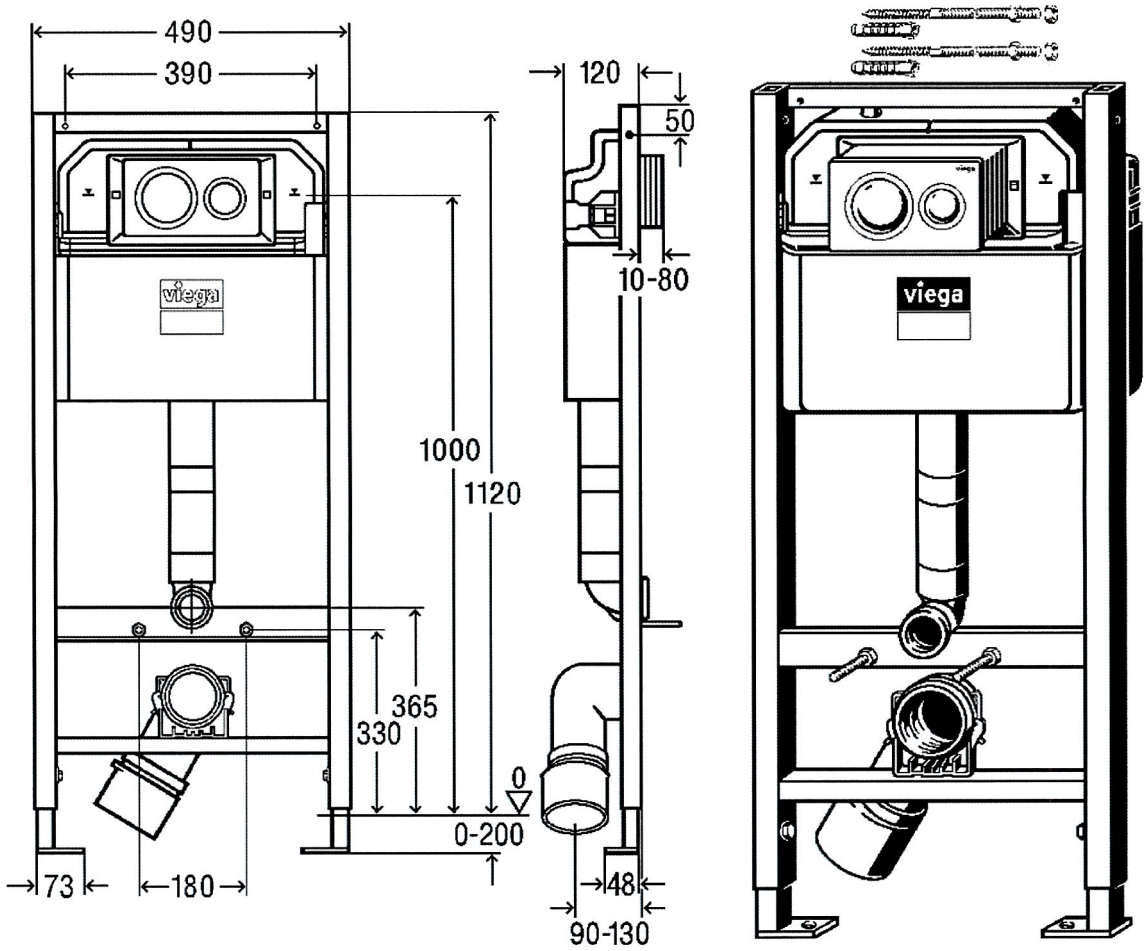

L.p.	Opis	Materiał
1	kształtownik pionowy (nośny) o przekroju 30 x 30 x 2,0 mm	stal gat. S235JR wg PN-EN 10025-2:2007
2	poprzeczka górna z ceownika o wymiarach 30 x 30 x 3,0 mm, łącząca kształtowniki nośne	stal gat. S235JRC wg PN-EN 10025-2:2007
3	poprzeczka dolna z kształtownika o przekroju 20 x 30 x 2,0 mm, łącząca kształtowniki nośne	stal gat. S235JR wg PN-EN 10219-1:2007
4	wspornik montażowy z ceownika o wymiarach 30 x 50 x 5,0 mm	stal gat. S235JRC wg PN-EN 10025-2:2007
5	podpora pionowa z kształtownika o przekroju 25 x 25 x 2,0 mm i długości L = 400 mm	stal gat. S235JR wg PN-EN 10219-1:2007
6	podstawa podpory pionowej z płaskownika o wymiarach 48 x 73 x 2,0 mm	stal gat. DD 11 wg PN-EN 10111:2009
7	mocowanie urządzenia sanitarnego z prętów gwintowanych M12 i nakrętek M12	stal klasy własności mechanicznych nie niższej niż 8.8 wg PN-EN ISO 898-1:2013 i PN-EN ISO 898-2:2012
8	śruby M10 blokujące podpory pionowe w kształtowniku nośnym	stal klasy własności mechanicznych nie niższej niż 8.8 wg PN-EN ISO 898-1:2013

Rys. A8. Podtynkowa rama montażowa Viega Prevista o numerze wzoru 8524.13

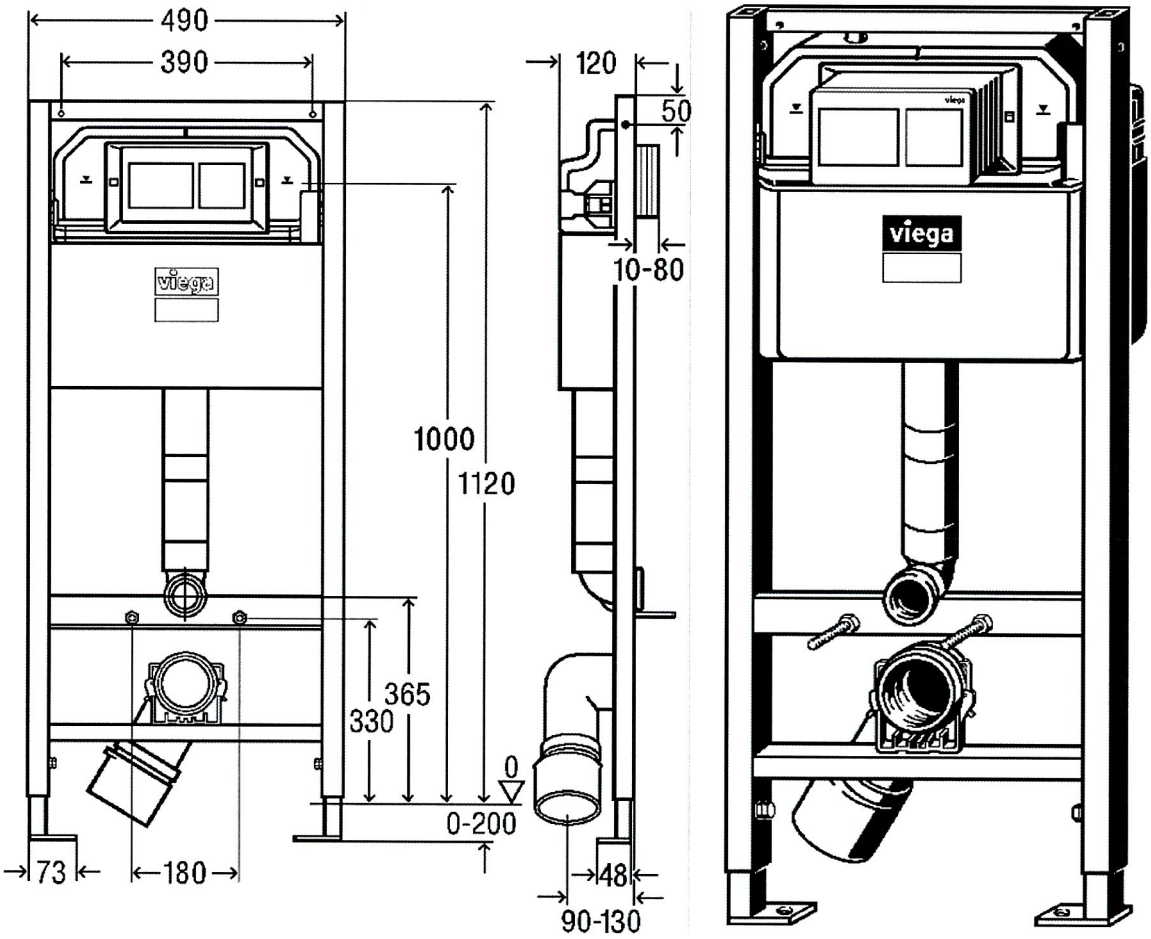

L.p.	Opis	Materiał
1	kształtownik pionowy (nośny) o przekroju 30 x 30 x 2,0 mm	stal gat. S235JR wg PN-EN 10219-1:2007
2	poprzeczka górna z ceownika o wymiarach 30 x 30 x 3,0 mm, łącząca kształtowniki nośne	stal gat. S235JRC wg PN-EN 10025-2:2007
3	poprzeczka dolna z kształtownika o przekroju 20 x 30 x 2,0 mm, łącząca kształtowniki nośne	stal gat. S235JR wg PN-EN 10219-1:2007
4	wspornik montażowy z ceownika o wymiarach 30 x 50 x 5,0 mm	stal gat. S235JRC wg PN-EN 10025-2:2007
5	podpora pionowa z kształtownika o przekroju 25 x 25 x 2,0 mm i długości L = 400 mm	stal gat. S235JR wg PN-EN 10219-1:2007
6	podstawa podpory pionowej z płaskownika o wymiarach 48 x 73 x 2,0 mm	stal gat. DD 11 wg PN-EN 10111:2009
7	mocowanie urządzenia sanitarnego z prętów gwintowanych M12 i nakrętek M12	stal klasy własności mechanicznych nie niższej niż 8.8 wg PN-EN ISO 898-1:2013 i PN-EN ISO 898-2:2012
8	śruby M10 blokujące podpory pionowe w kształtowniku nośnym	stal klasy własności mechanicznych nie niższej niż 8.8 wg PN-EN ISO 898-1:2013

Rys. A9. Podtynkowa rama montażowa Viega Prevista o numerze wzoru 8524.14

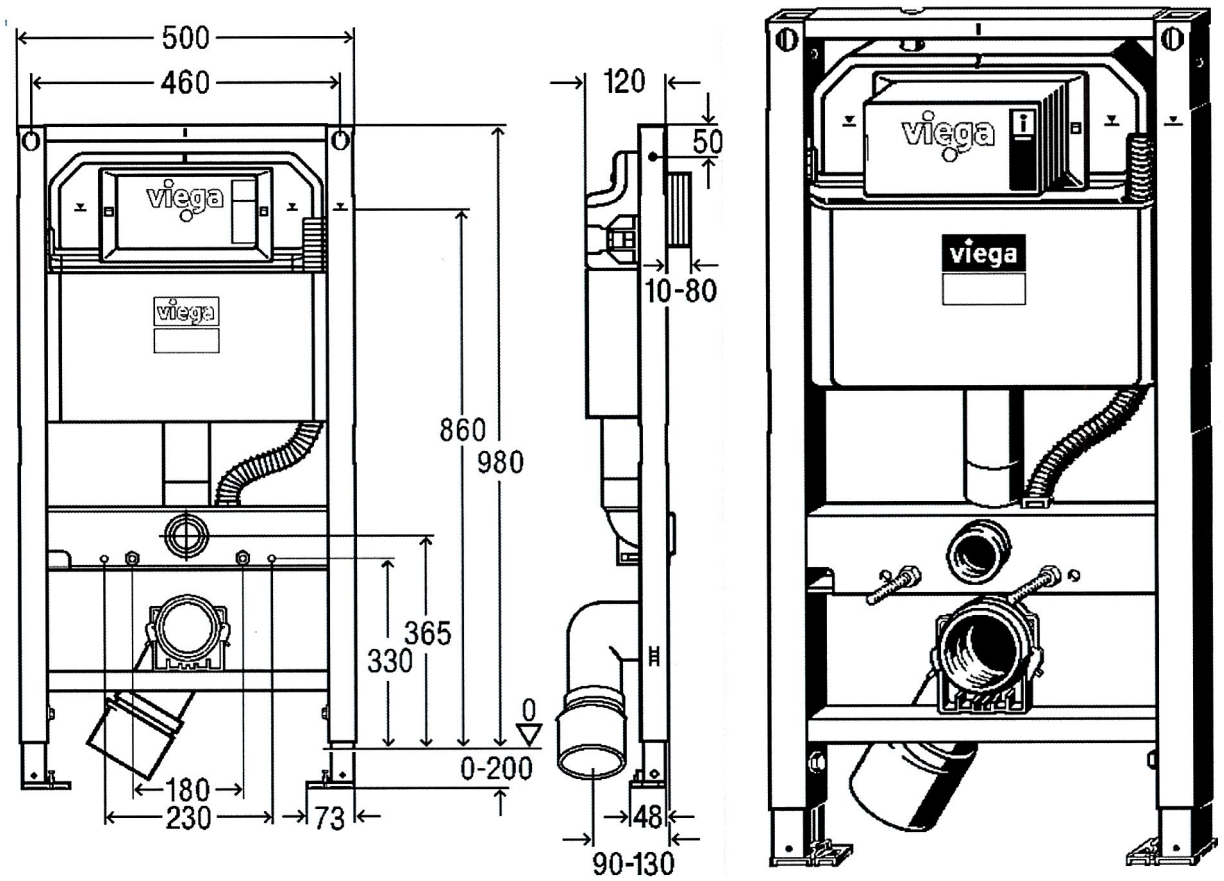

L.p.	Opis	Materiał
1	kształtownik pionowy (nośny) o przekroju 40 x 40 x 1,5 mm	stal gat. S235JR wg PN-EN 10219-1:2007
2	poprzeczka górna z kątownika o wymiarach 40 x 20 x 2,0 mm, łącząca kształtowniki nośne	stal gat. S235JRC wg PN-EN 10025-2:2007
3	poprzeczka dolna z kształtownika o przekroju 30 x 30 x 2,0 mm, łącząca kształtowniki nośne	stal gat. S235JR wg PN-EN 10219-1:2007
4	wspornik montażowy z ceownika o wymiarach 40 x 90 x 40 x 3,0 mm	stal gat. S235JRC wg PN-EN 10025-2:2007
5	podpora pionowa z ceownika o wymiarach 35 x 35 x 2,0 mm i długości L = 400 mm	stal gat. DX51D+Z275 wg PN-EN 10346:2015
6	podstawa podpory pionowej o wymiarach 48 x 73 x 23,2 mm	odlew ze stopu cynku GD-ZnAl4Cu1 wg PN-EN 1774:2001
7	mocowanie urządzenia sanitarnego z prętów gwintowanych M12 i nakrętek M12	stal klasy własności mechanicznych nie niższej niż 8.8 wg PN-EN ISO 898-1:2013 i PN-EN ISO 898-2:2012
8	śruby M8 blokujące podpory pionowe w kształtowniku nośnym	stal klasy własności mechanicznych nie niższej niż 8.8 wg PN-EN ISO 898-1:2013

Rys. A10. Podtynkowa rama montażowa Viega Prevista o numerze wzoru 8530

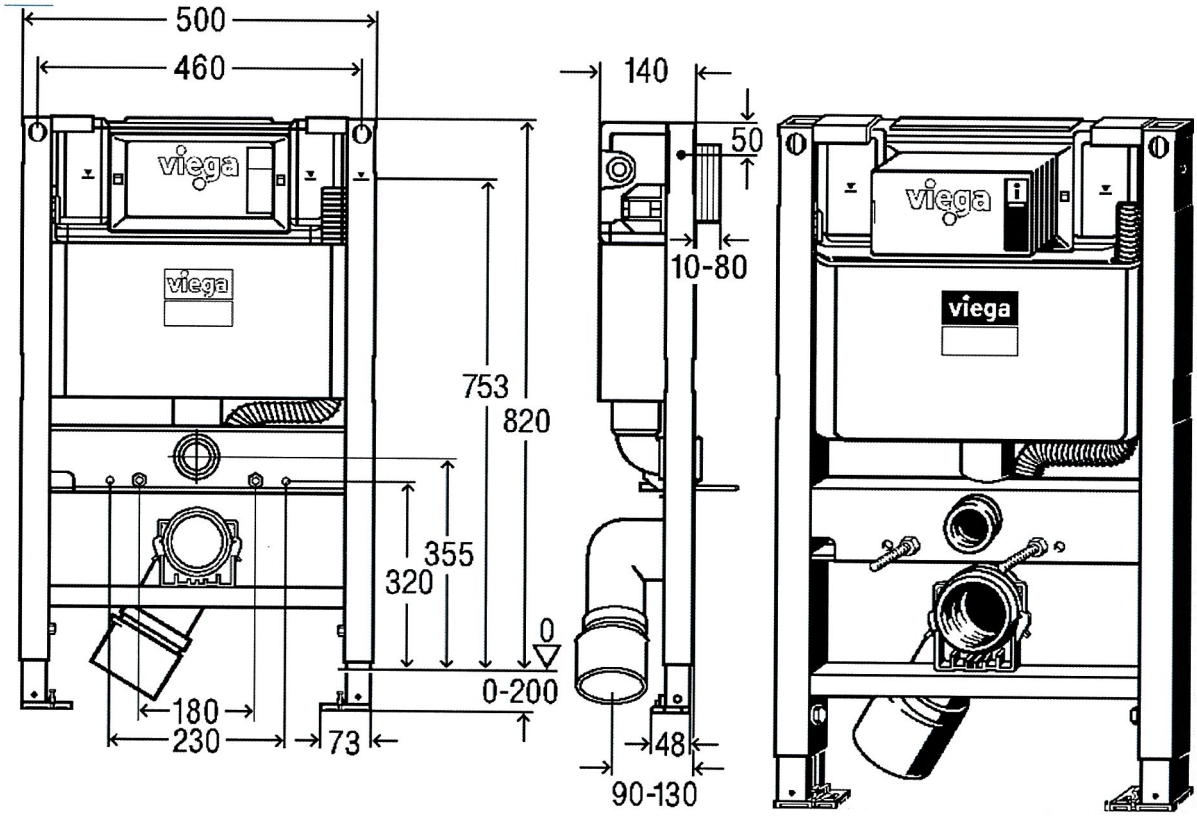

L.p.	Opis	Materiał
1	kształtownik pionowy (nośny) o przekroju 40 x 40 x 1,5 mm	stal gat. S235JR wg PN-EN 10219-1:2007
2	wsporniki poziome górne z ceownika o wymiarach 40 x 40 x 2,0 mm	stal gat. S235JRC wg PN-EN 10025-2:2007
3	poprzeczka dolna z kształtownika o przekroju 30 x 30 x 2,0 mm, łącząca kształtowniki nośne	stal gat. S235JR wg PN-EN 10219-1:2007
4	wspornik montażowy z ceownika o wymiarach 40 x 90 x 40 x 3,0 mm	stal gat. S235JRC wg PN-EN 10025-2:2007
5	podpora pionowa z ceownika o wymiarach 35 x 35 x 2,0 mm i długości L = 400 mm	stal gat. DX51D+Z275 wg PN-EN 10346:2015
6	podstawa podpory pionowej o wymiarach 48 x 73 x 23,2 mm	odlew ze stopu cynku GD-ZnAl4Cu1 wg PN-EN 1774:2001
7	mocowanie urządzenia sanitarnego z prętów gwintowanych M12 i nakrętek M12	stal klasy własności mechanicznych nie niższej niż 8.8 wg PN-EN ISO 898-1:2013 i PN-EN ISO 898-2:2012
8	śruby M8 blokujące podpory pionowe w kształtowniku nośnym	stal klasy własności mechanicznych nie niższej niż 8.8 wg PN-EN ISO 898-1:2013

Rys. A11. Podtynkowa rama montażowa Viega Prevista o numerze wzoru 8533

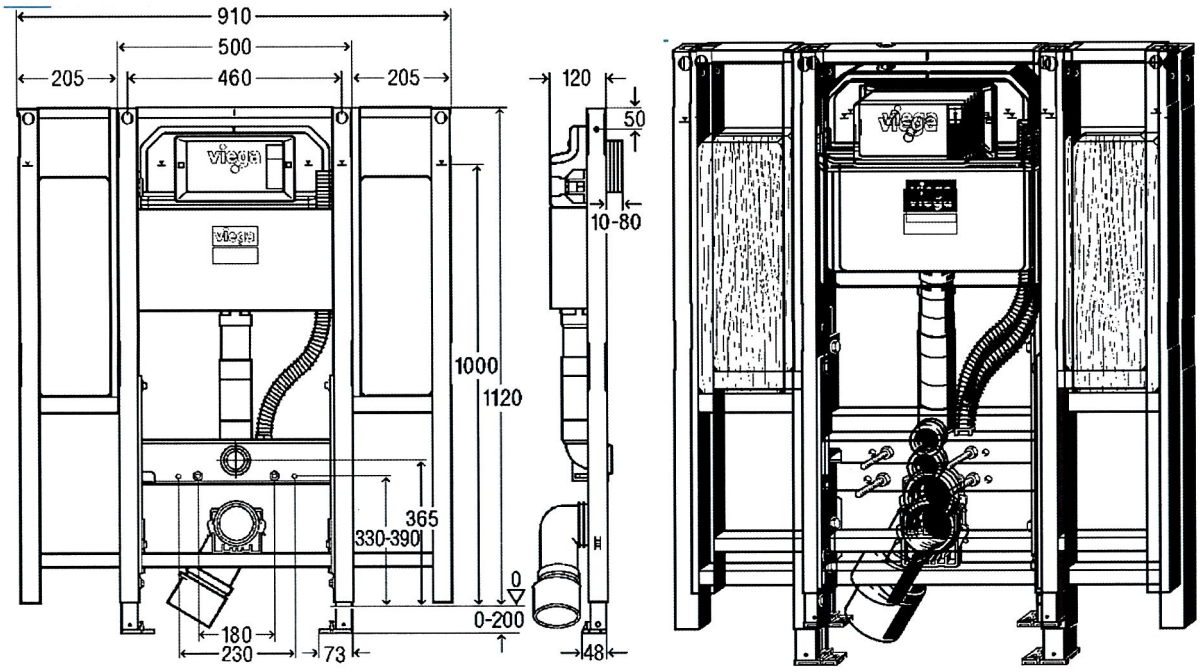

L.p.	Opis	Materiał
1	kształtownik pionowy (nośny) o przekroju 40 x 40 x 1,5 mm	stal gat. S235JR wg PN-EN 10219-1:2007
2	kształtownik pionowy (pomocniczy) o przekroju 40 x 15 x 1,5 mm	stal gat. S235JR wg PN-EN 10219-1:2007
3	poprzeczka górna z kątownika o wymiarach 40 x 20 x 2,0 mm, łącząca kształtowniki nośne	stal gat. S235JRC wg PN-EN 10025-2:2007
4	poprzeczka dolna z kształtownika o przekroju 40 x 30 x 1,5 mm, łącząca kształtowniki nośne	stal gat. S235JR wg PN-EN 10219-1:2007
5	poprzeczka środkowa (pomocnicza) z kształtownika o przekroju 40 x 30 x 1,5 mm, łącząca kształtowniki nośne pomocnicze	stal gat. S235JR wg PN-EN 10219-1:2007
6	poprzeczka dolna (pomocnicza) z kształtownika o przekroju 40 x 30 x 1,5 mm, łącząca kształtowniki nośne pomocnicze	stal gat. S235JR wg PN-EN 10219-1:2007
7	wspornik montażowy z ceownika o wymiarach 40 x 92 x 40 x 3,0 mm	stal gat. S235JRC wg PN-EN 10025-2:2007
8	podpora pionowa z ceownika o wymiarach 35 x 35 x 2,0 mm i długości L = 400 mm	stal gat. DX51D+Z275 wg PN-EN 10346:2015
9	podstawa podpory pionowej o wymiarach 48 x 73 x 23,2 mm	odlew ze stopu cynku GD-ZnAl4Cu1 wg PN-EN 1774:2001
10	mocowanie urządzenia sanitarnego z prętów gwintowanych M12 i nakrętek M12	stal klasy własności mechanicznych nie niższej niż 8.8 wg PN-EN ISO 898-1:2013 i PN-EN ISO 898-2:2012
11	śruby M8 blokujące podpory pionowe w kształtowniku nośnym	stal klasy własności mechanicznych nie niższej niż 8.8 wg PN-EN ISO 898-1:2013
12	płyta montażowa	kompozyt z drewna klejonego warstwowo

Rys. A12. Podtynkowa rama montażowa Viega Prevista o numerze wzoru 8874.9

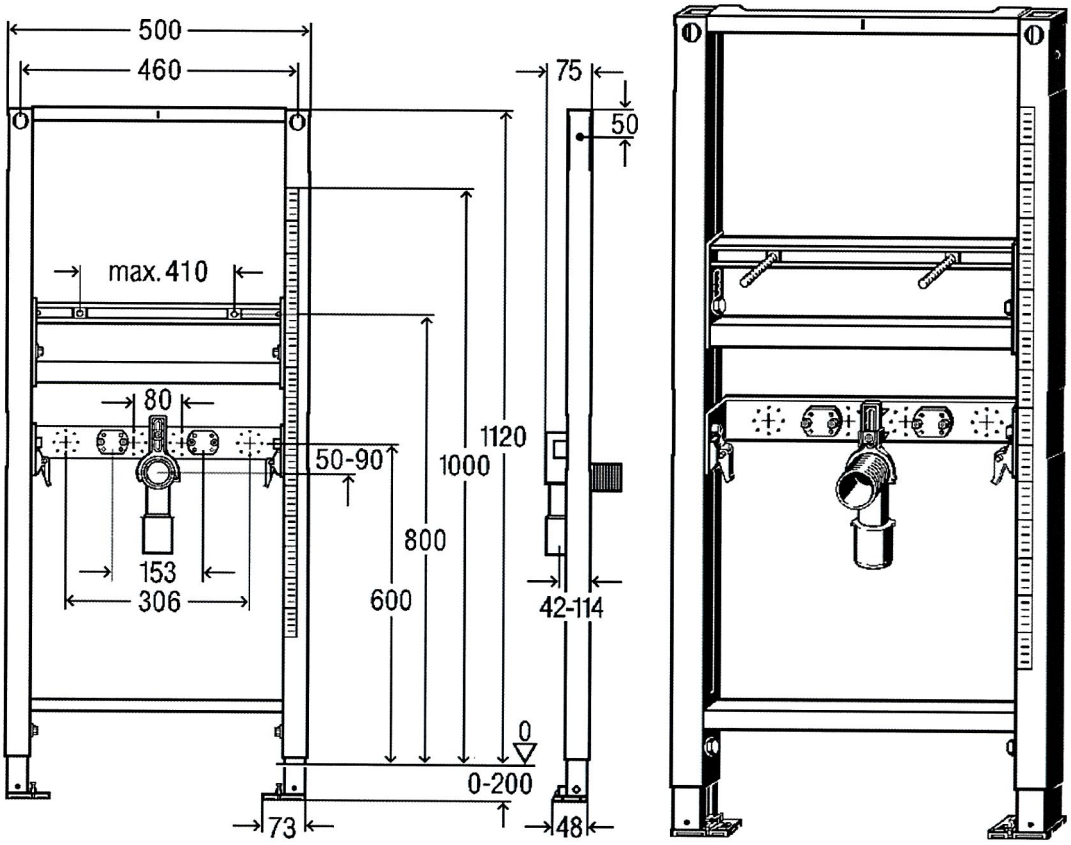

L.p.	Opis	Materiał
1	kształtownik pionowy (nośny) o przekroju 40 x 40 x 1,5 mm	stal gat. S235JR wg PN-EN 10219-1:2007
2	poprzeczka górna z kątownika o wymiarach 40 x 20 x 2,0 mm, łącząca kształtowniki nośne	stal gat. S235JRC wg PN-EN 10025-2:2007
3	poprzeczka dolna z kształtownika o przekroju 10 x 30 x 1,5 mm, łącząca kształtowniki nośne	stal gat. S235JR wg PN-EN 10219-1:2007
4	poprzeczka środkowa górna z ceownika o wymiarach 20 x 30 x 20 x 2,0 mm, łącząca kształtowniki nośne	stal gat. S235JRC wg PN-EN 10025-2:2007
5	poprzeczka środkowa dolna z ceownika o wymiarach 20 x 30 x 20 x 2,0 mm, łącząca kształtowniki nośne	stal gat. S235JRC wg PN-EN 10025-2:2007
6	wspornik montażowy z ceownika o wymiarach 10,5 x 52 x 10,5 x 2,0 mm	stal gat. DD 11 wg PN-EN 10111:2009
7	podpora pionowa z ceownika o wymiarach 35 x 35 x 2,0 mm i długości L = 400 mm	stal gat. DX51D+Z275 wg PN-EN 10346:2015
8	podstawa podpory pionowej o wymiarach 48 x 73 x 23,2 mm	odlew ze stopu cynku GD-ZnAl4Cu1 wg PN-EN 1774:2001
9	śruby M8 blokujące podpory pionowe w kształtowniku nośnym	stal klasy własności mechanicznych nie niższej niż 8.8 wg PN-EN ISO 898-1:2013
10	mocowanie urządzenia sanitarnego z prętów gwintowanych M10 i nakrętek M10	DIN 976-1:2016

Rys. A13. Podtynkowa rama montażowa Viega Prevista o numerze wzoru 8535

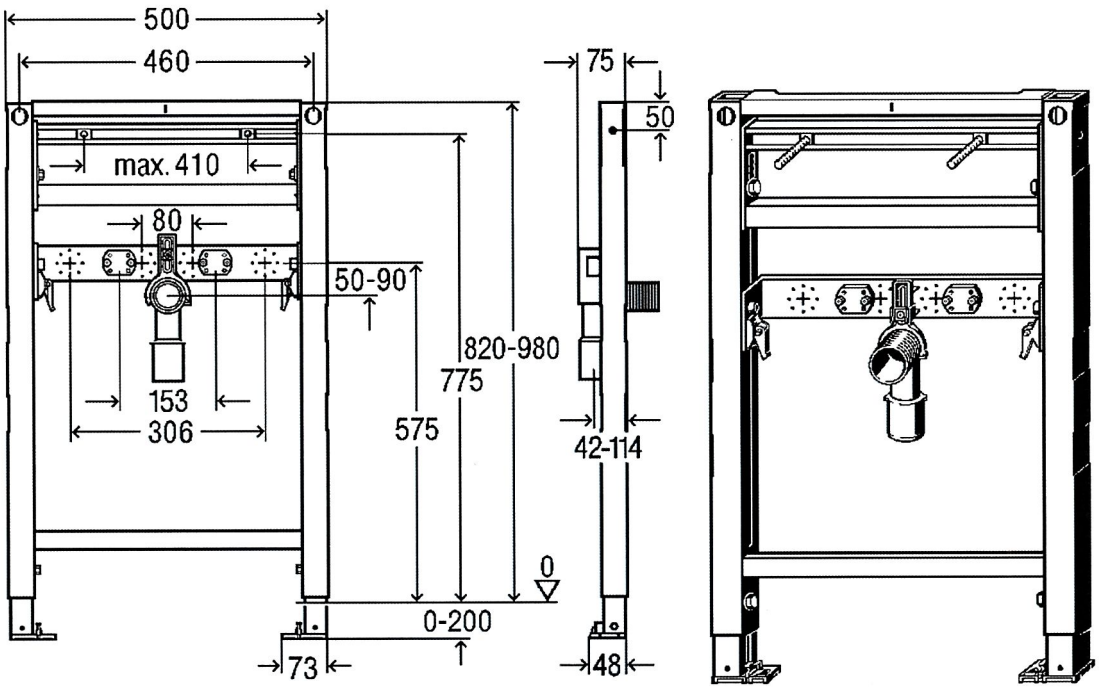

L.p.	Opis	Materiał
1	kształtownik pionowy (nośny) o przekroju 40 x 40 x 1,5 mm	stal gat. S235JR wg PN-EN 10219-1:2007
2	poprzeczka górna z kątownika o wymiarach 40 x 20 x 2,0 mm, łącząca kształtowniki nośne	stal gat. S235JRC wg PN-EN 10025-2:2007
3	poprzeczka dolna z kształtownika o przekroju 10 x 30 x 1,5 mm, łącząca kształtowniki nośne	stal gat. S235JR wg PN-EN 10219-1:2007
4	poprzeczka środkowa górna z ceownika o wymiarach 20 x 30 x 20 x 2,0 mm, łącząca kształtowniki nośne	stal gat. S235JRC wg PN-EN 10025-2:2007
5	poprzeczka środkowa dolna z ceownika o wymiarach 20 x 30 x 20 x 2,0 mm, łącząca kształtowniki nośne	stal gat. S235JRC wg PN-EN 10025-2:2007
6	wspornik montażowy z ceownika o wymiarach 10,5 x 52 x 10,5 x 2,0 mm	stal gat. DD 11 wg PN-EN 10111:2009
7	podpora pionowa z ceownika o wymiarach 35 x 35 x 2,0 mm i długości L = 400 mm	stal gat. DX51D+Z275 wg PN-EN 10346:2015
8	podstawa podpory pionowej o wymiarach 48 x 73 x 23,2 mm	odlew ze stopu cynku GD-ZnAl4Cu1 wg PN-EN 1774:2001
9	mocowanie urządzenia sanitarnego z prętów gwintowanych M10 i nakrętek M10	DIN 976-1:2016
10	śruby M8 blokujące podpory pionowe w kształtowniku nośnym	stal klasy własności mechanicznych nie niższej niż .8 wg PN-EN ISO 898-1:2013

Rys. A14. Podtynkowa rama montażowa Viega Prevista o numerze wzoru 8535.31

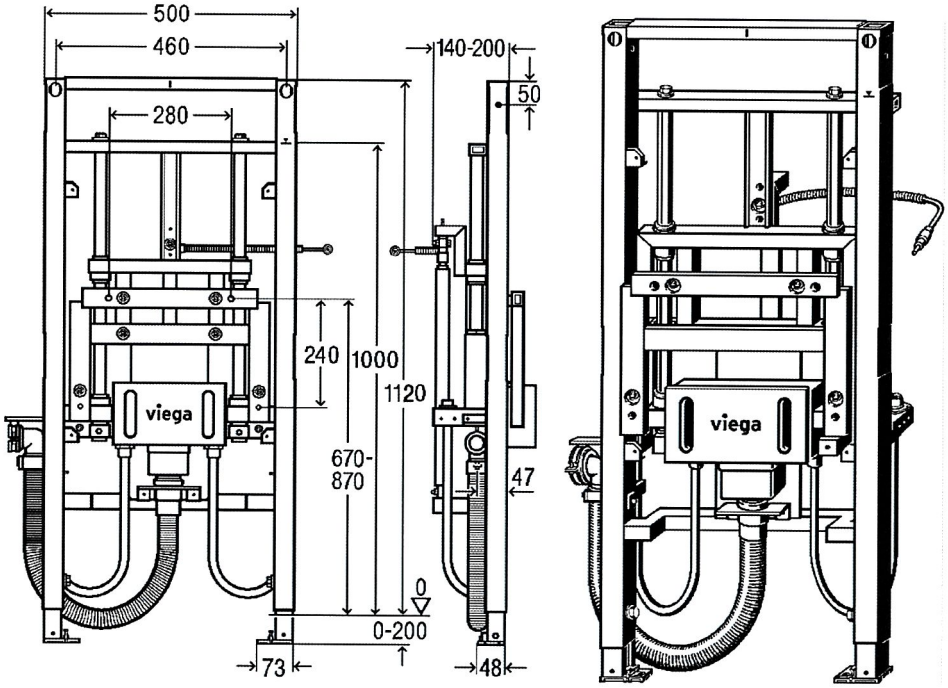

L.p.	Opis	Materiał
1	kształtownik pionowy (nośny) o przekroju 40 x 40 x 1,5 mm	stal gat. S235JR wg PN-EN 10219-1:2007
2	poprzeczka górna z kątownika o wymiarach 40 x 20 x 2,0 mm, łącząca kształtowniki nośne	stal gat. S235JRC wg PN-EN 10025-2:2007
3	poprzeczka środkowa górna z kształtownika o przekroju 40 x 30 x 2,0 mm, łącząca kształtowniki nośne	stal gat. S235JR wg PN-EN 10219-1:2007
4	poprzeczka środkowa dolna z kształtownika o przekroju 40 x 40 x 2,0 mm, łącząca kształtowniki nośne	stal gat. S235JR wg PN-EN 10219-1:2007
5	poprzeczka dolna z kształtownika o przekroju 30 x 30 x 2,0 mm, łącząca kształtowniki nośne	stal gat. S235JR wg PN-EN 10219-1:2007
6	podpora pionowa z ceownika o wymiarach 35 x 35 x 2 mm i długości L = 400 mm	stal gat. DX51D+Z275 wg PN-EN 10346:2015
7	podstawa podpory pionowej o wymiarach 48 x 73 x 23,2 mm	odlew ze stopu cynku GD-ZnAl4Cu1 wg PN-EN 1774:2001
8	mocowanie urządzenia sanitarnego z prętów gwintowanych M12 i nakrętek M12	stal klasy własności mechanicznych nie niższej niż 8.8 wg PN-EN ISO 898-1:2013 i PN-EN ISO 898-2:2012
9	śruby M8 blokujące podpory pionowe w kształtowniku nośnym	stal klasy własności mechanicznych nie niższej niż 8.8 wg PN-EN ISO 898-1:2013
10	rura ø 25 mm	stal gat. CF53 (1.1213) wg PN-EN 10083-2:2008
11	wspornik z kształtowników o przekroju 50 x 25 x 2,0 mm	stal gat. E235 + CR2 S2 wg PN-EN 10305-5:2016
12	uchwyt z kształtowników o przekroju 40 x 20 x 3,0 mm	stal gat. E235 + CR2 S2 wg PN-EN 10305-5:2016

Rys. A15. Podtynkowa rama montażowa Viega Prevista o numerze wzoru 8535.32

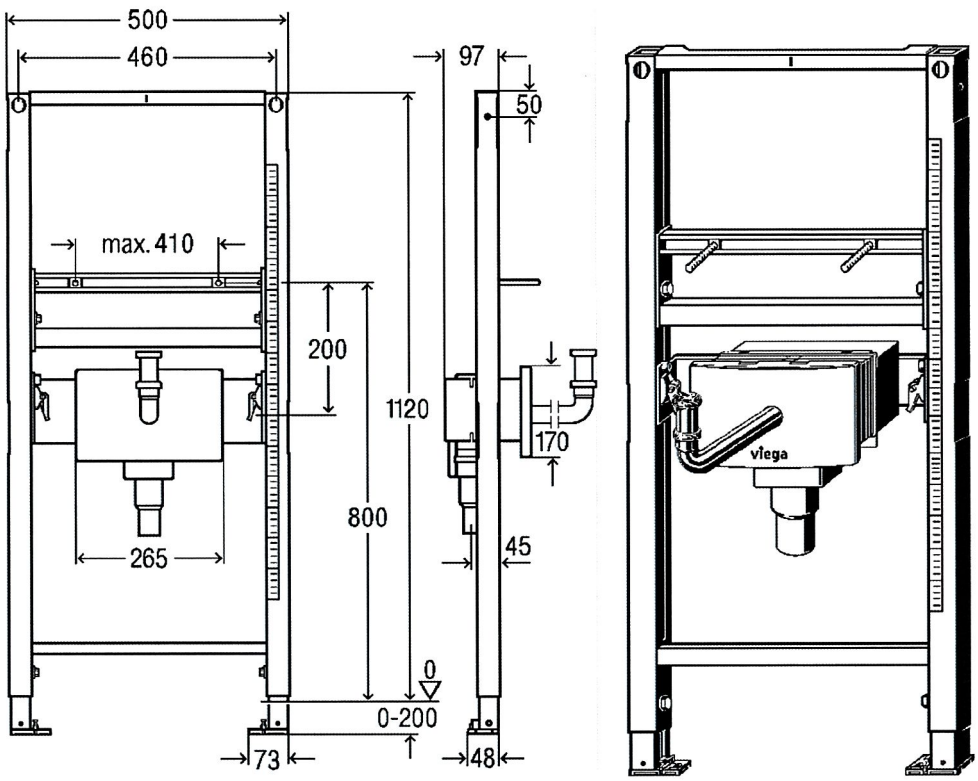

L.p.	Opis	Materiał
1	kształtownik pionowy (nośny) o przekroju 40 x 40 x 1,5 mm	stal gat. S235JR wg PN-EN 10219-1:2007
2	poprzeczka górna z kątownika o wymiarach 40 x 20 x 2,0 mm, łącząca kształtowniki nośne	stal gat. S235JRC wg PN-EN 10025-2:2007
3	poprzeczka dolna z kształtownika o przekroju 30 x 10 x 1,5 mm, łącząca kształtowniki nośne	stal gat. S235JR wg PN-EN 10219-1:2007
4	poprzeczka środkowa górna z ceownika o wymiarach 20 x 30 x 20 x 2,0 mm, łącząca kształtowniki nośne	stal gat. S235JRC wg PN-EN 10025-2:2007
5	poprzeczka środkowa dolna z ceownika o wymiarach 20 x 30 x 20 x 2,0 mm, łącząca kształtowniki nośne	stal gat. S235JRC wg PN-EN 10025-2:2007
6	podpora pionowa z ceownika o wymiarach 35 x 35 x 2,0 mm i długości L = 400 mm	stal gat. DX51D+Z275 wg PN-EN 10346:2015
7	podstawa podpory pionowej o wymiarach 48 x 73 x 23,2 mm	odlew ze stopu cynku GD-ZnAl4Cu1 wg PN-EN 1774:2001
8	mocowanie urządzenia sanitarnego z prętów gwintowanych M10 i nakrętek M10	DIN 976-1:2016
9	śruby M8 blokujące podpory pionowe w kształtowniku nośnym	stal klasy własności mechanicznych nie niższej niż 8.8 wg PN-EN ISO 898-1:2013
10	wspornik montażowy z płaskowników o wymiarach 419 x 86 x 80 x 2,0 mm	stal gat. DD 11 wg PN-EN 10111:2009

Rys. A16. Podtynkowa rama montażowa Viega Prevista o numerze wzoru 8535.33

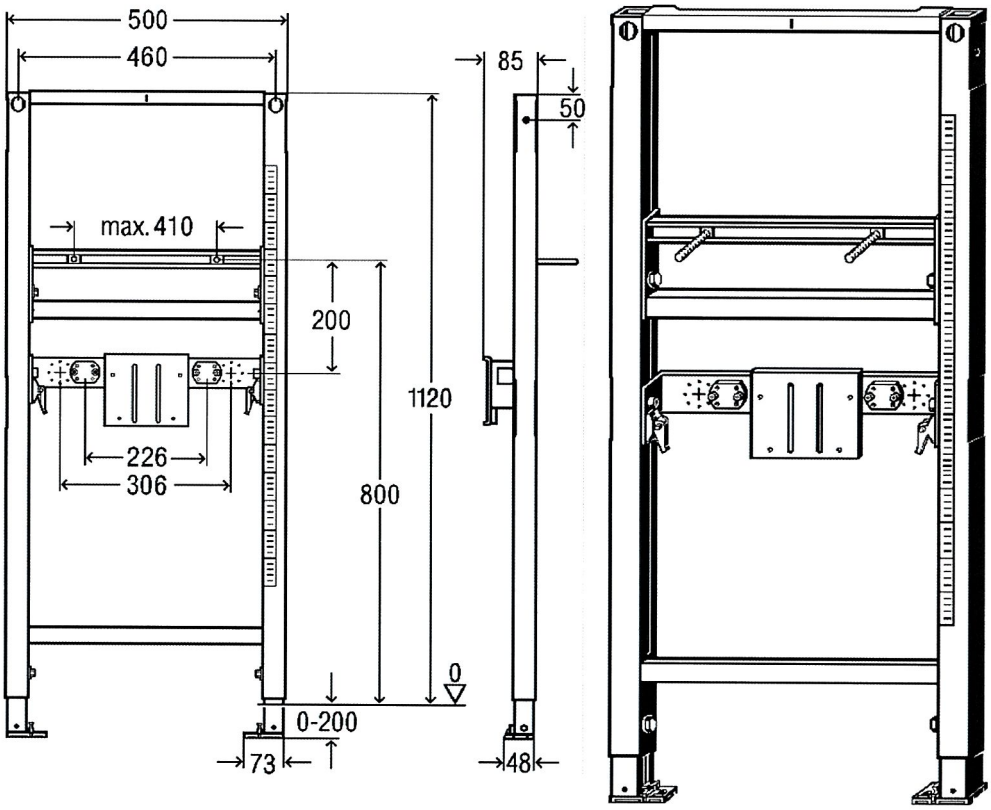

L.p.	Opis	Materiał
1	kształtownik pionowy (nośny) o przekroju 40 x 40 x 1,5 mm	stal gat. S235JR wg PN-EN 10219-1:2007
2	poprzeczka górna z kątownika o wymiarach 40 x 20 x 2 mm, łącząca kształtowniki nośne	stal gat. S235JRC wg PN-EN 10025-2:2007
3	poprzeczka dolna z kształtownika o przekroju 30 x 10 x 1,5 mm, łącząca kształtowniki nośne	stal gat. S235JR wg PN-EN 10219-1:2007
4	poprzeczka środkowa górna z ceownika o wymiarach 20 x 30 x 20 x 2 mm, łącząca kształtowniki nośne	stal gat. S235JRC wg PN-EN 10025-2:2007
5	poprzeczka środkowa dolna z ceownika o wymiarach 20 x 30 x 20 x 2,0 mm, łącząca kształtowniki nośne	stal gat. S235JRC wg PN-EN 10025-2:2007
6	podpora pionowa z ceownika o wymiarach 35 x 35 x 2,0 mm i długości L = 400 mm	stal gat. DX51D+Z275 wg PN-EN 10346:2015
7	podstawa podpory pionowej o wymiarach 48 x 73 x 23,2 mm	odlew ze stopu cynku GD-ZnAl4Cu1 wg PN-EN 1774:2001
8	mocowanie urządzenia sanitarnego z prętów gwintowanych M10 i nakrętek M10	DIN 976-1:2016
9	śruby M8 blokujące podpory pionowe w kształtowniku nośnym	stal klasy własności mechanicznych nie niższej niż 8.8 wg PN-EN ISO 898-1:2013
10	wspornik montażowy z ceownika o wymiarach 10,5 x 52 x 10,5 x 2,0 mm	stal gat. DD 11 wg PN-EN 10111:2009 lub DC 01 wg PN-EN 10131:2008

Rys. A17. Podtynkowa rama montażowa Viega Prevista o numerze wzoru 8536

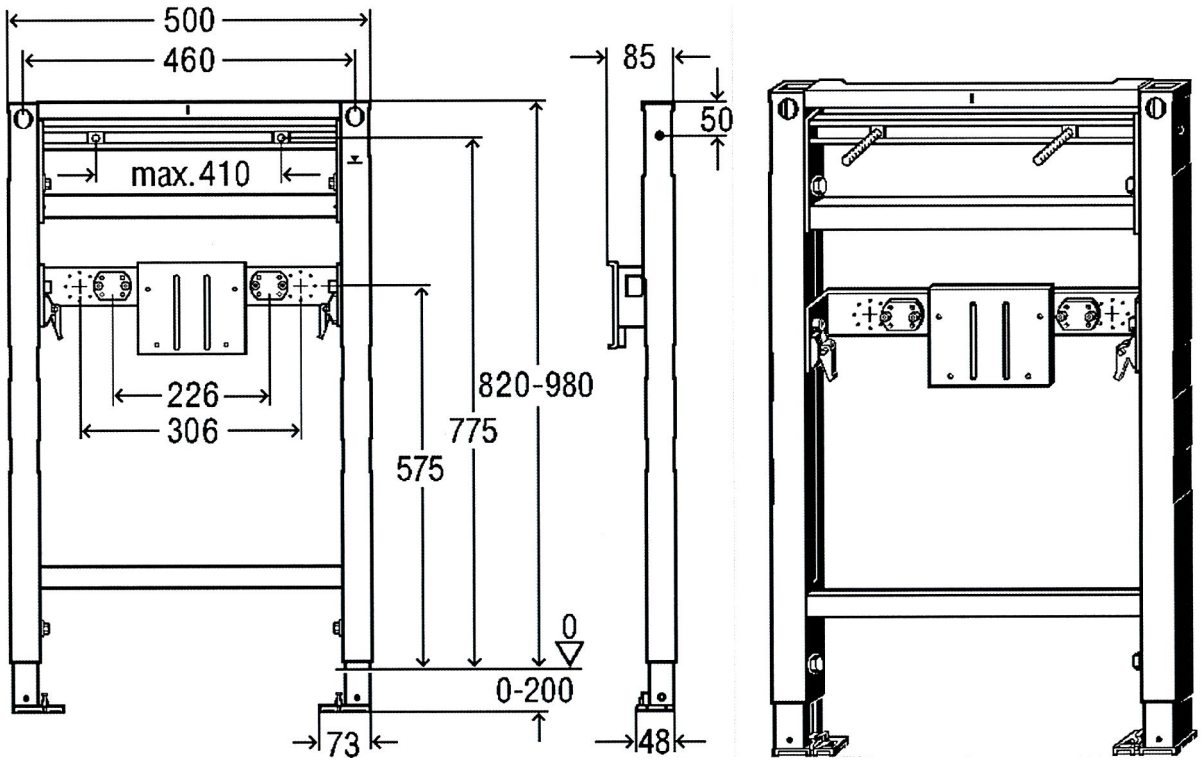

L.p.	Opis	Materiał
1	kształtownik pionowy (nośny) o przekroju 40 x 40 x 1,5 mm	stal gat. S235JR wg PN-EN 10219-1:2007
2	poprzeczka górna z kątownika o wymiarach 40 x 20 x 2,0 mm, łącząca kształtowniki nośne	stal gat. S235JRC wg PN-EN 10025-2:2007
3	poprzeczka dolna z kształtownika o przekroju 30 x 10 x 1,5 mm, łącząca kształtowniki nośne	stal gat. S235JR wg PN-EN 10219-1:2007
4	poprzeczka środkowa górna z ceownika o wymiarach 20 x 30 x 20 x 2,0 mm, łącząca kształtowniki nośne	stal gat. S235JRC wg PN-EN 10025-2:2007
5	poprzeczka środkowa dolna z ceownika o wymiarach 20 x 30 x 20 x 2,0 mm, łącząca kształtowniki nośne	stal gat. S235JRC wg PN-EN 10025-2:2007
6	podpora pionowa z ceownika o wymiarach 35 x 35 x 2 mm i długości L = 400 mm	stal gat. DX51D+Z275 wg PN-EN 10346:2015
7	podstawa podpory pionowej o wymiarach 48 x 73 x 23,2 mm	odlew ze stopu cynku GD-ZnAl4Cu1 wg PN-EN 1774:2001
8	mocowanie urządzenia sanitarnego z prętów gwintowanych M10 i nakrętek M10	DIN 976-1:2016
9	śruby M8 blokujące podpory pionowe w kształtowniku nośnym	stal klasy własności mechanicznych nie niższej niż 8.8 wg PN-EN ISO 898-1:2013
10	wspornik montażowy z ceownika o wymiarach 10,5 x 52 x 10,5 x 2,0 mm	stal gat. DD 11 wg PN-EN 10111:2009 lub DC 01 wg PN-EN 10131:2008

Rys. A18. Podtynkowa rama montażowa Viega Prevista o numerze wzoru 8536.31

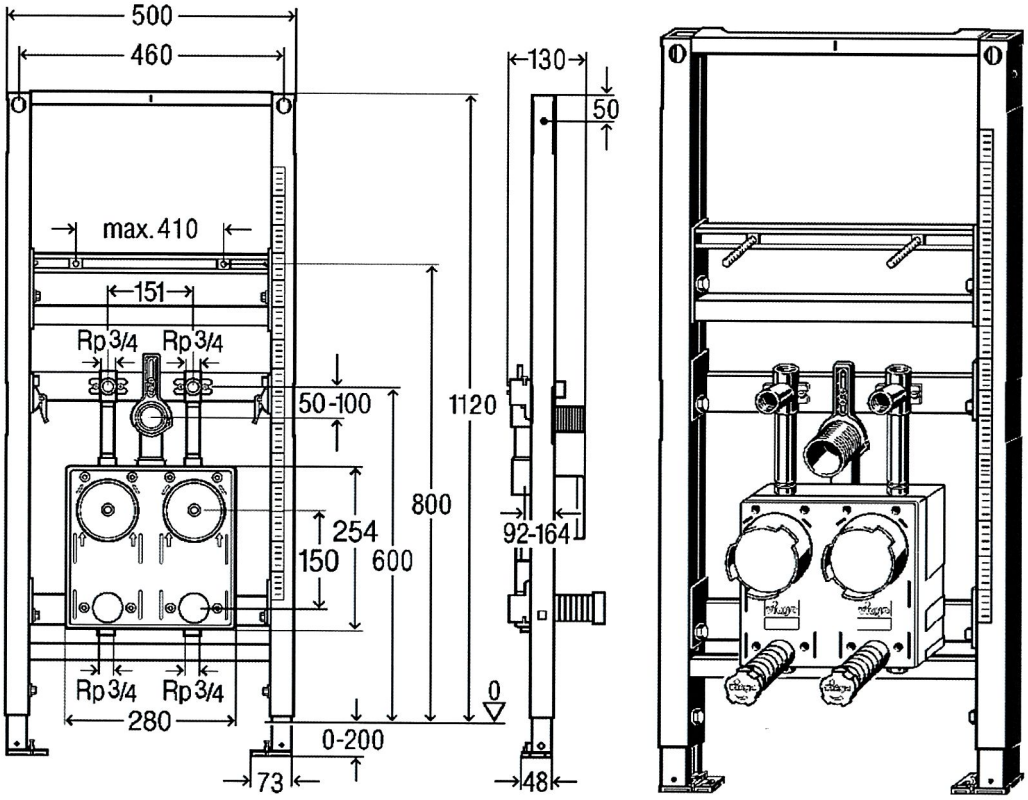

L.p.	Opis	Materiał
1	kształtownik pionowy (nośny) o przekroju 40 x 40 x 1,5 mm	stal gat. S235JR wg PN-EN 10219-1:2007
2	poprzeczka górna z kątownika o wymiarach 40 x 20 x 2,0 mm, łącząca kształtowniki nośne	stal gat. S235JRC wg PN-EN 10025-2:2007
3	poprzeczka dolna z kształtownika o przekroju 30 x 10 x 1,5 mm, łącząca kształtowniki nośne	stal gat. S235JR wg PN-EN 10219-1:2007
4	poprzeczka środkowa górna z ceownika o wymiarach 20 x 30 x 20 x 2,0 mm, łącząca kształtowniki nośne	stal gat. S235JRC wg PN-EN 10025-2:2007
5	poprzeczka środkowa dolna z ceownika o wymiarach 20 x 30 x 20 x 2,0 mm, łącząca kształtowniki nośne	stal gat. S235JRC wg PN-EN 10025-2:2007
6	podpora pionowa z ceownika o wymiarach 35 x 35 x 2,0 mm i długości L = 400 mm	stal gat. DX51D+Z275 wg PN-EN 10346:2015
7	podstawa podpory pionowej o wymiarach 48 x 73 x 23,2 mm	odlew ze stopu cynku GD-ZnAl4Cu1 wg PN-EN 1774:2001
8	mocowanie urządzenia sanitarnego z prętów gwintowanych M10 i nakrętek M10	DIN 976-1:2016
9	śruby M8 blokujące podpory pionowe w kształtowniku nośnym	stal klasy własności mechanicznych nie niższej niż 8.8 wg PN-EN ISO 898-1:2013
10	wspornik montażowy górny z ceownika o wymiarach 13 x 45 x 13 x 2,0 mm	stal gat. DD 11 wg PN-EN 10111:2009 lub DC 01 wg PN-EN 10131:2008
11	wspornik montażowy dolny z ceownika o wymiarach 13 x 45 x 13 x 2,0 mm	stal gat. DD 11 wg PN-EN 10111:2009 lub DC 01 wg PN-EN 10131:2008

Rys. A19. Podtynkowa rama montażowa Viega Prevista o numerze wzoru 8537

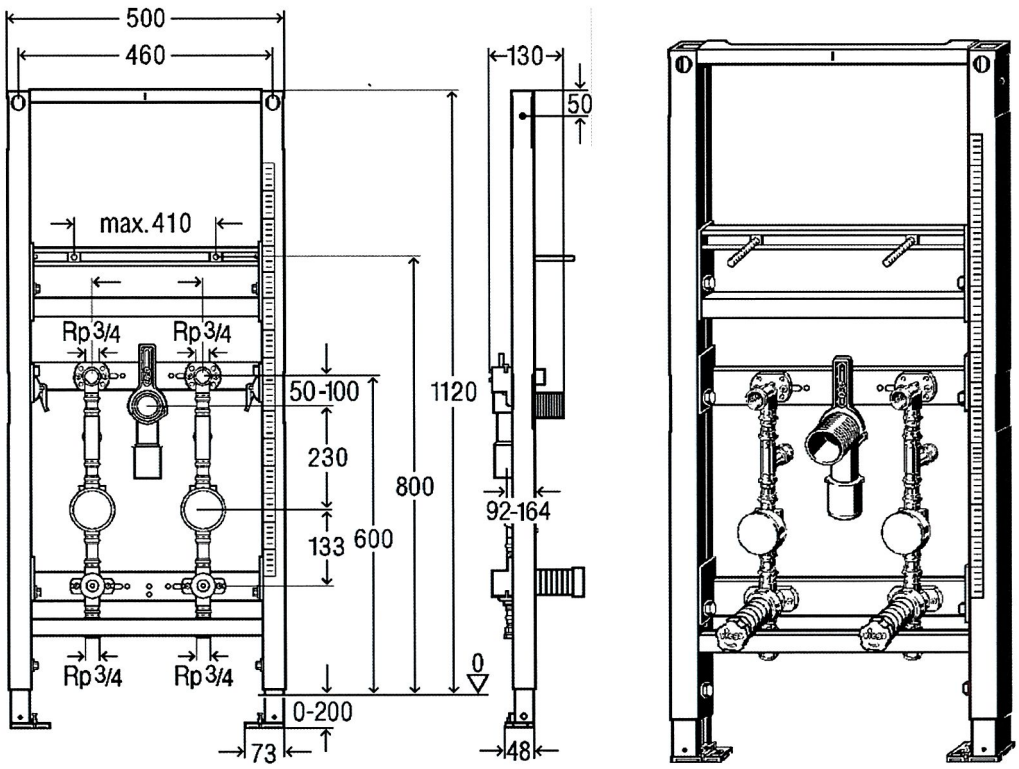

L.p.	Opis	Materiał
1	kształtownik pionowy (nośny) o przekroju 40 x 40 x 1,5 mm	stal gat. S235JR wg PN-EN 10219-1:2007
2	poprzeczka górna z kątownika o wymiarach 40 x 20 x 2 mm, łącząca kształtowniki nośne	stal gat. S235JRC wg PN-EN 10025-2:2007
3	poprzeczka dolna z kształtownika o przekroju 30 x 10 x 1,5 mm, łącząca kształtowniki nośne	stal gat. S235JR wg PN-EN 10219-1:2007
4	poprzeczka środkowa górna z ceownika o wymiarach 20 x 30 x 20 x 2,0 mm, łącząca kształtowniki nośne	stal gat. S235JRC wg PN-EN 10025-2:2007
5	poprzeczka środkowa dolna z ceownika o wymiarach 20 x 30 x 20 x 2,0 mm, łącząca kształtowniki nośne	stal gat. S235JRC wg PN-EN 10025-2:2007
6	podpora pionowa z ceownika o wymiarach 35 x 35 x 2,0 mm i długości L = 400 mm	stal gat. DX51D+Z275 wg PN-EN 10346:2015
7	podstawa podpory pionowej o wymiarach 48 x 73 x 23,2 mm	odlew ze stopu cynku GD-ZnAl4Cu1 wg PN-EN 1774:2001
8	mocowanie urządzenia sanitarnego z prętów gwintowanych M10 i nakrętek M10	DIN 976-1:2016
9	śruby M8 blokujące podpory pionowe w kształtowniku nośnym	stal klasy własności mechanicznych nie niższej niż 8.8 wg PN-EN ISO 898-1:2013
10	wspornik montażowy górny z ceownika o wymiarach 13 x 45 x 13 x 2,0 mm	stal gat. DD 11 wg PN-EN 10111:2009 lub DC 01 wg PN-EN 10131:2008
11	wspornik montażowy dolny z ceownika o wymiarach 13 x 45 x 13 x 2,0 mm	stal gat. DD 11 wg PN-EN 10111:2009 lub DC 01 wg PN-EN 10131:2008

Rys. A20. Podtynkowa rama montażowa Viega Prevista o numerze wzoru 8537.31

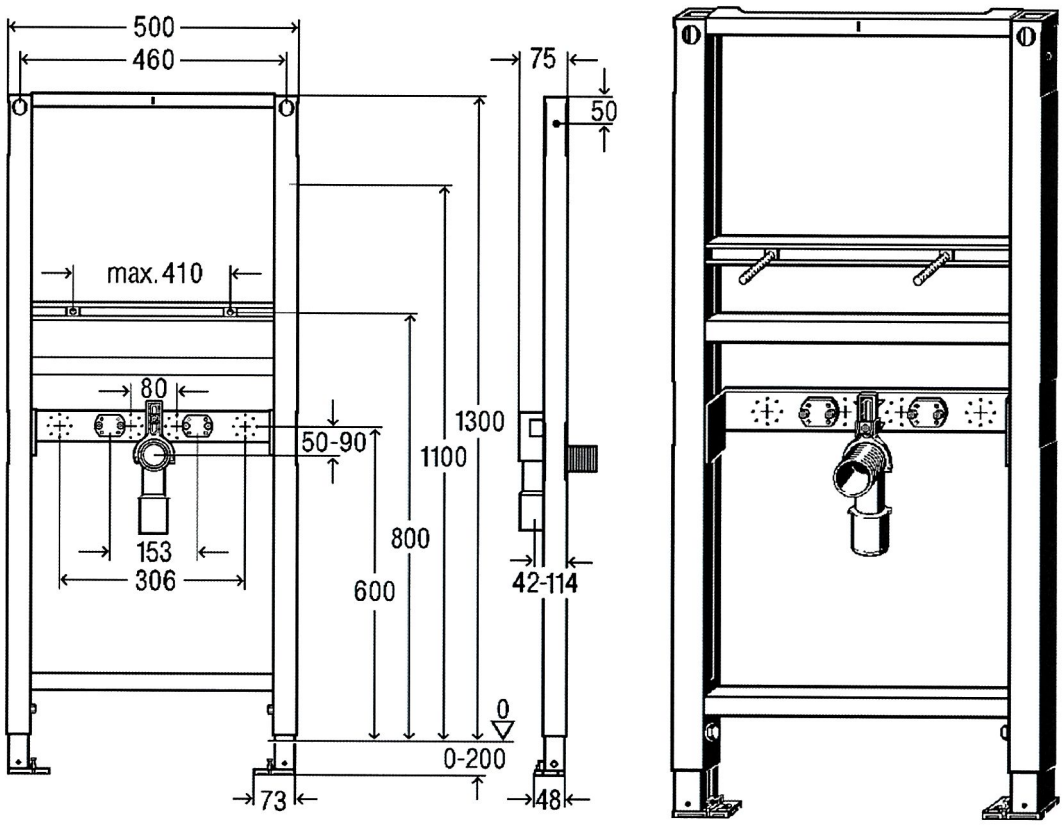

L.p.	Opis	Materiał
1	kształtownik pionowy (nośny) o przekroju 40 x 40 x 1,5 mm	stal gat. S235JR wg PN-EN 10219-1:2007
2	poprzeczka górna z kątownika o wymiarach 40 x 20 x 2,0 mm, łącząca kształtowniki nośne	stal gat. S235JRC wg PN-EN 10025-2:2007
3	poprzeczka dolna z kształtownika o przekroju 30 x 10 x 1,5 mm, łącząca kształtowniki nośne	stal gat. S235JR wg PN-EN 10219-1:2007
4	poprzeczka środkowa górna z ceownika o wymiarach 20 x 30 x 20 x 2,0 mm, łącząca kształtowniki nośne	stal gat. S235JRC wg PN-EN 10025-2:2007
5	poprzeczka środkowa dolna z ceownika o wymiarach 20 x 30 x 20 x 2,0 mm, łącząca kształtowniki nośne	stal gat. S235JRC wg PN-EN 10025-2:2007
6	podpora pionowa z ceownika o wymiarach 35 x 35 x 2,0 mm i długości L = 400 mm	stal gat. DX51D+Z275 wg PN-EN 10346:2015
7	podstawa podpory pionowej o wymiarach 48 x 73 x 23,2 mm	odlew ze stopu cynku GD-ZnAl4Cu1 wg PN-EN 1774:2001
8	mocowanie urządzenia sanitarnego z prętów gwintowanych M10 i nakrętek M10	DIN 976-1:2016
9	poprzeczka środkowa górna z ceownika o wymiarach 20 x 30 x 20 x 2,0 mm, łącząca kształtowniki nośne	stal gat. S235JRC wg PN-EN 10025-2:2007
10	wspornik montażowy z ceownika o wymiarach 10,5 x 56 x 10,5 x 2,0 mm	stal gat. S235JRC wg PN-EN 10025-2:2007

Rys. A21. Podtynkowa rama montażowa Viega Prevista o numerze wzoru 8538

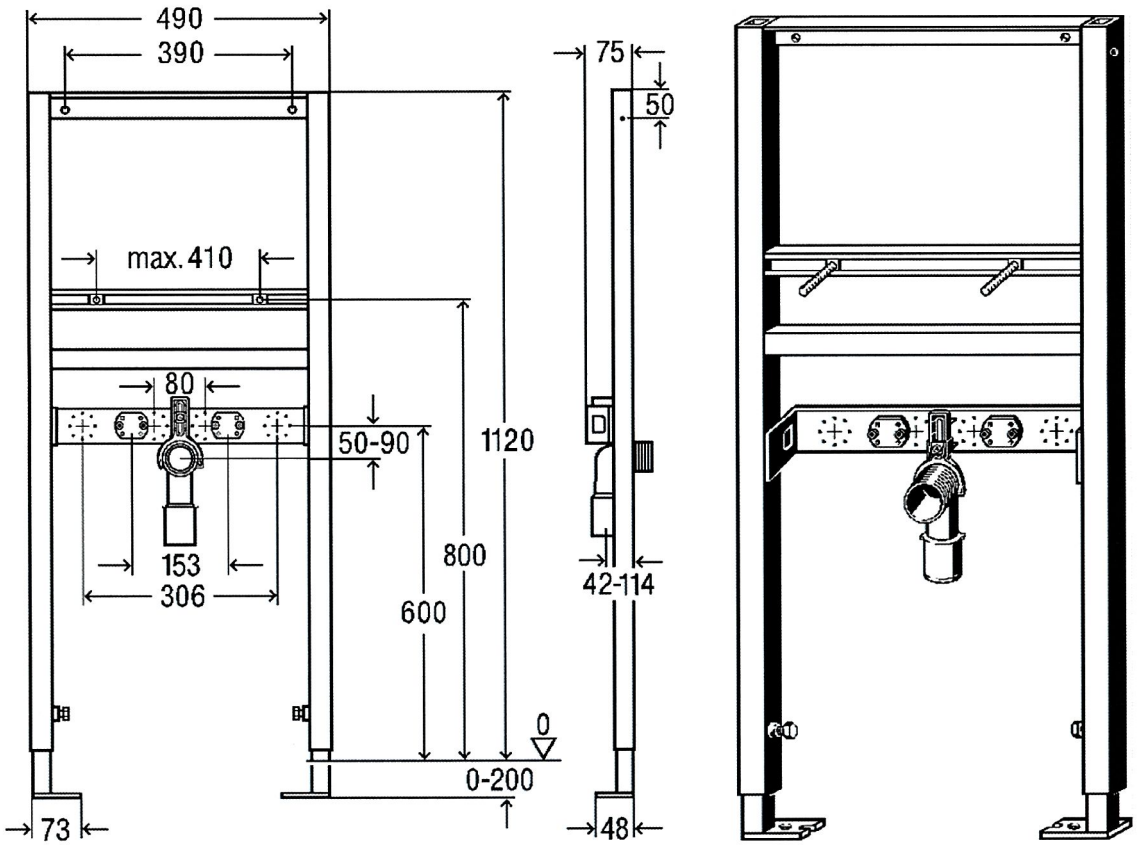

L.p.	Opis	Materiał
1	kształtownik pionowy (nośny) o przekroju 30 x 30 x 2,0 mm	stal gat. S235JR wg PN-EN 10219-1:2007
2	poprzeczka górna z kątownika o wymiarach 30 x 30 x 3,0 mm, łącząca kształtowniki nośne	stal gat. S235JRC wg PN-EN 10025-2:2007
3	poprzeczka dolna z kształtownika o przekroju 30 x 10 x 1,5 mm, łącząca kształtowniki nośne	stal gat. S235JR wg PN-EN 10219-1:2007
4	poprzeczka środkowa górna z ceownika o wymiarach 20 x 30 x 20 x 2,0 mm, łącząca kształtowniki nośne	stal gat. S235JRC wg PN-EN 10025-2:2007
5	poprzeczka środkowa dolna z ceownika o wymiarach 20 x 30 x 20 x 2,0 mm lub z kątownika o wymiarach 20 x 30 x 2,0 mm, łącząca kształtowniki nośne	stal gat. S235JRC wg PN-EN 10025-2:2007
6	wspornik montażowy z ceownika o wymiarach 10,5 x 52 x 10,5 x 2,0 mm	stal gat. S235JRC wg PN-EN 10025-2:2007
7	podpora pionowa z kształtownika o przekroju 25 x 25 x 2,0 mm i długości L = 400 mm	stal gat. S235JR wg PN-EN 10219
8	podstawa podpory pionowej z płaskownika o wymiarach 48 x 73 x 2,0 mm	stal gat. DD 11 wg PN-EN 10111:2009
9	śruby M10 blokujące podpory pionowe w kształtowniku nośnym	stal klasy własności mechanicznych nie niższej niż 8.8 wg PN-EN ISO 898-1:2013

Rys. A22. Podtynkowa rama montażowa Viega Prevista o numerze wzoru 8539

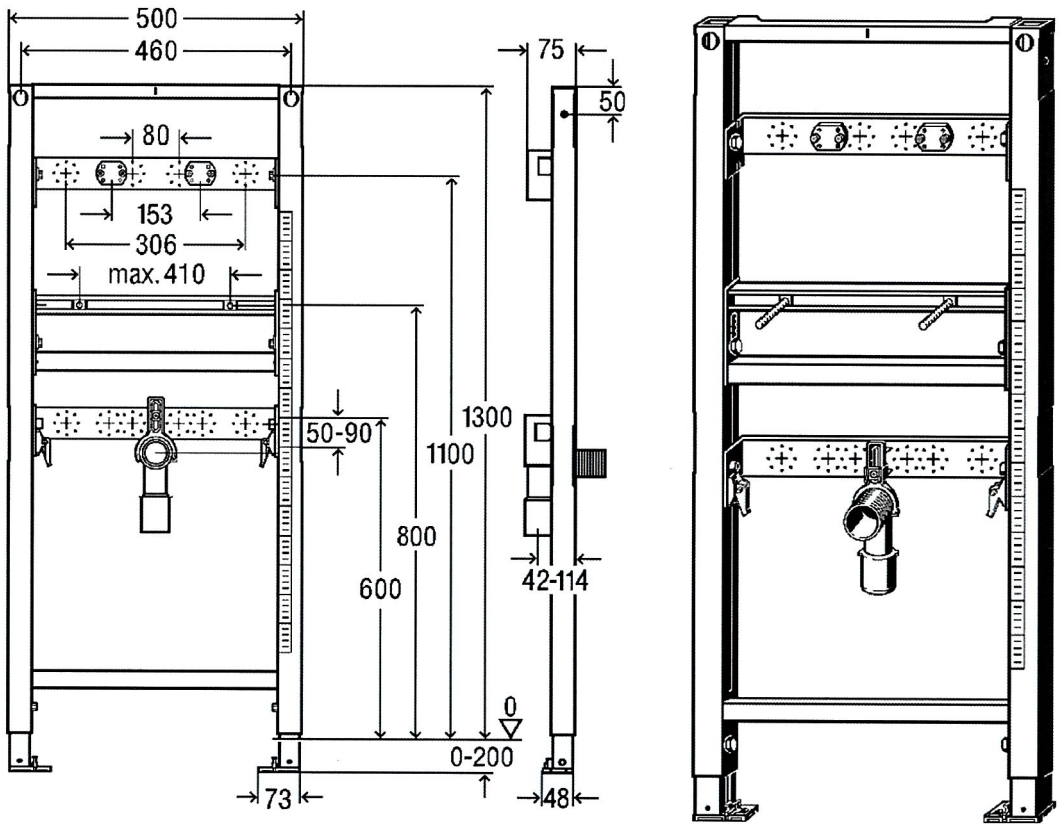

L.p.	Opis	Materiał
1	kształtownik pionowy (nośny) o przekroju 40 x 40 x 1,5 mm	stal gat. S235JR wg PN-EN 10219-1:2007
2	poprzeczka górna z kątownika o wymiarach 40 x 20 x 2,0 mm, łącząca kształtowniki nośne	stal gat. S235JRC wg PN-EN 10025-2:2007
3	poprzeczka środkowa górna z ceownika o wymiarach 20 x 30 x 20 x 2,0 mm, łącząca kształtowniki nośne	stal gat. S235JRC wg PN-EN 10025-2:2007
4	poprzeczka środkowa dolna z ceownika o wymiarach 20 x 30 x 20 x 2,0 mm, łącząca kształtowniki nośne	stal gat. S235JRC wg PN-EN 10025-2:2007
5	podpora pionowa z ceownika o wymiarach 35 x 35 x 2,0 mm i długości L = 400 mm	stal gat. DX51D+Z275 wg PN-EN 10346:2015
6	podstawa podpory pionowej o wymiarach 48 x 73 x 23,2 mm	odlew ze stopu cynku GD-ZnAl4Cu1 wg PN-EN 1774:2001
7	mocowanie urządzenia sanitarnego z prętów gwintowanych M10 i nakrętek M10	DIN 976-1:2016
8	śruby M8 blokujące podpory pionowe w kształtowniku nośnym	stal klasy własności mechanicznych nie niższej niż 8.8 wg PN-EN ISO 898-1:2013
9	zatrzaski	tworzywo sztuczne
10	wspornik montażowy górny z ceownika o wymiarach 10,5 x 54 x 10,5 x 3,0 mm	stal gat. DD 11 wg PN-EN 10111:2009 lub DC 01 wg PN-EN 10131:2008
11	wspornik montażowy górny z ceownika o wymiarach 10,5 x 52 x 10,5 x 2,0 mm	stal gat. DD 11 wg PN-EN 10111:2009 lub DC 01 wg PN-EN 10131:2008

Rys. A23. Podtynkowa rama montażowa Viega Prevista o numerze wzoru 8540

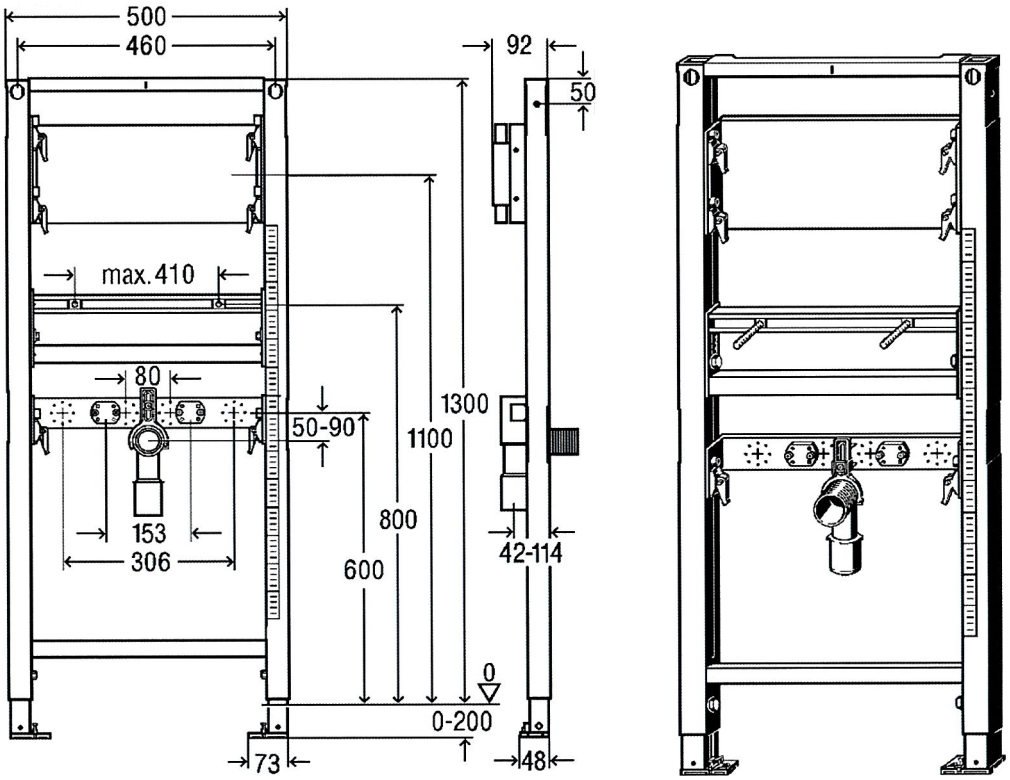

L.p.	Opis	Materiał
1	kształtownik pionowy (nośny) o przekroju 40 x 40 x 1,5 mm	stal gat. S235JR wg PN-EN 10219-1:2007
2	poprzeczka górna z kątownika o wymiarach 40 x 20 x 2,0 mm, łącząca kształtowniki nośne	stal gat. S235JRC wg PN-EN 10025-2:2007
3	poprzeczka środkowa górna z ceownika o wymiarach 20 x 30 x 20 x 2,0 mm, łącząca kształtowniki nośne	stal gat. S235JRC wg PN-EN 10025-2:2007
4	poprzeczka środkowa dolna z ceownika o wymiarach 20 x 30 x 20 x 2,0 mm, łącząca kształtowniki nośne	stal gat. S235JRC wg PN-EN 10025-2:2007
5	poprzeczka dolna z kształtownika o przekroju 30 x 10 x 1,5 mm, łącząca kształtowniki nośne	stal gat. S235JR wg PN-EN 10219
6	wspornik montażowy z ceownika o wymiarach 10,5 x 52 x 10,5 x 2,0 mm	stal gat. DD 11 wg PN-EN 10111:2009 lub DC 01 wg PN-EN 10131:2008
7	podpora pionowa z ceownika o wymiarach 35 x 35 x 2 mm i długości L = 400 mm	stal gat. DX51D+Z275 wg PN-EN 10346:2015
8	podstawa podpory pionowej o wymiarach 48 x 73 x 23,2 mm	odlew ze stopu cynku GD-ZnAl4Cu1 wg PN-EN 1774:2001
9	mocowanie urządzenia sanitarnego z prętów gwintowanych M10 i nakrętek M10	DIN 976-1:2016
10	śruby M8 blokujące podpory pionowe w kształtowniku nośnym	stal klasy własności mechanicznych nie niższej niż 8.8 wg PN-EN ISO 898-1:2013
11	zatrzaski	tworzywo sztuczne
12	płyta montażowa	kompozyt z drewna klejonego warstwowo

Rys. A24. Podtynkowa rama montażowa Viega Prevista o numerze wzoru 8540.31

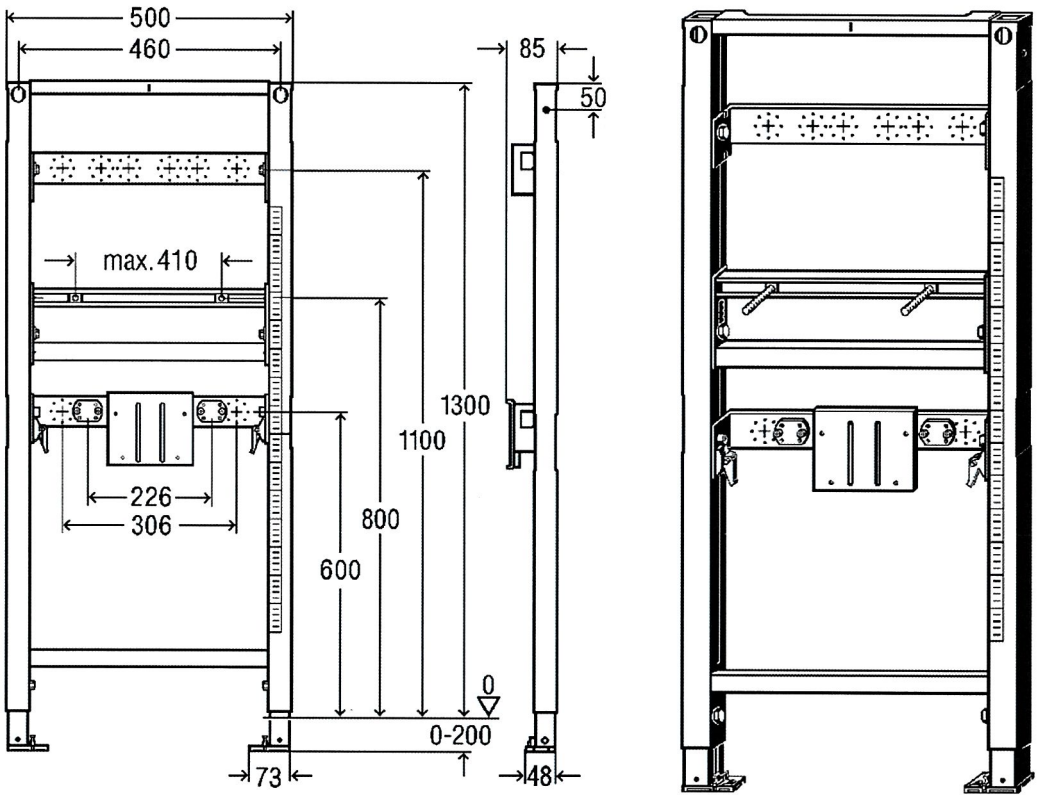

L.p.	Opis	Materiał
1	kształtownik pionowy (nośny) o przekroju 40 x 40 x 1,5 mm	stal gat. S235JR wg PN-EN 10219-1:2009
2	poprzeczka górna z kątownika o wymiarach 40 x 20 x 2,0 mm, łącząca kształtowniki nośne	stal gat. S235JRC wg PN-EN 10025-2:2007
3	poprzeczka dolna z kształtownika o przekroju 30 x 10 x 1,5 mm, łącząca kształtowniki nośne	stal gat. S235JR wg PN-EN 10219-1:2009
4	poprzeczka środkowa górna z ceownika o wymiarach 20 x 30 x 20 x 2,0 mm, łącząca kształtowniki nośne	stal gat. S235JRC wg PN-EN 10025-2:2007
5	poprzeczka środkowa dolna z ceownika o wymiarach 20 x 30 x 20 x 2,0 mm, łącząca kształtowniki nośne	stal gat. S235JRC wg PN-EN 10025-2:2007
6	wspornik montażowy z ceownika o wymiarach 10,5 x 54 x 10,5 x 3,0 mm	stal gat. DD 11 wg PN-EN 10111:2009 lub DC 01 wg PN-EN 10131:2008
7	wspornik montażowy z ceownika o wymiarach 10,5 x 52 x 10,5 x 2,0 mm	stal gat. DD 11 wg PN-EN 10111:2009 lub DC 01 wg PN-EN 10131:2008
8	podpora pionowa z ceownika o wymiarach 35 x 35 x 2,0 mm i długości L = 400 mm	stal gat. DX51D+Z275 wg PN-EN 10346:2015
9	podstawa podpory pionowej o wymiarach 48 x 73 x 23,2 mm	odlew ze stopu cynku GD-ZnAl4Cu1 wg PN-EN 1774:2001
10	mocowanie urządzenia sanitarnego z prętów gwintowanych M10 i nakrętek M10	DIN 976-1:2016
11	śruby M8 blokujące podpory pionowe w kształtowniku nośnym	stal klasy własności mechanicznych nie niższej niż 8.8 wg PN-EN ISO 898-1:2013
12	zatrzaski	tworzywo sztuczne

Rys. A25. Podtynkowa rama montażowa Viega Prevista o numerze wzoru 8540.32

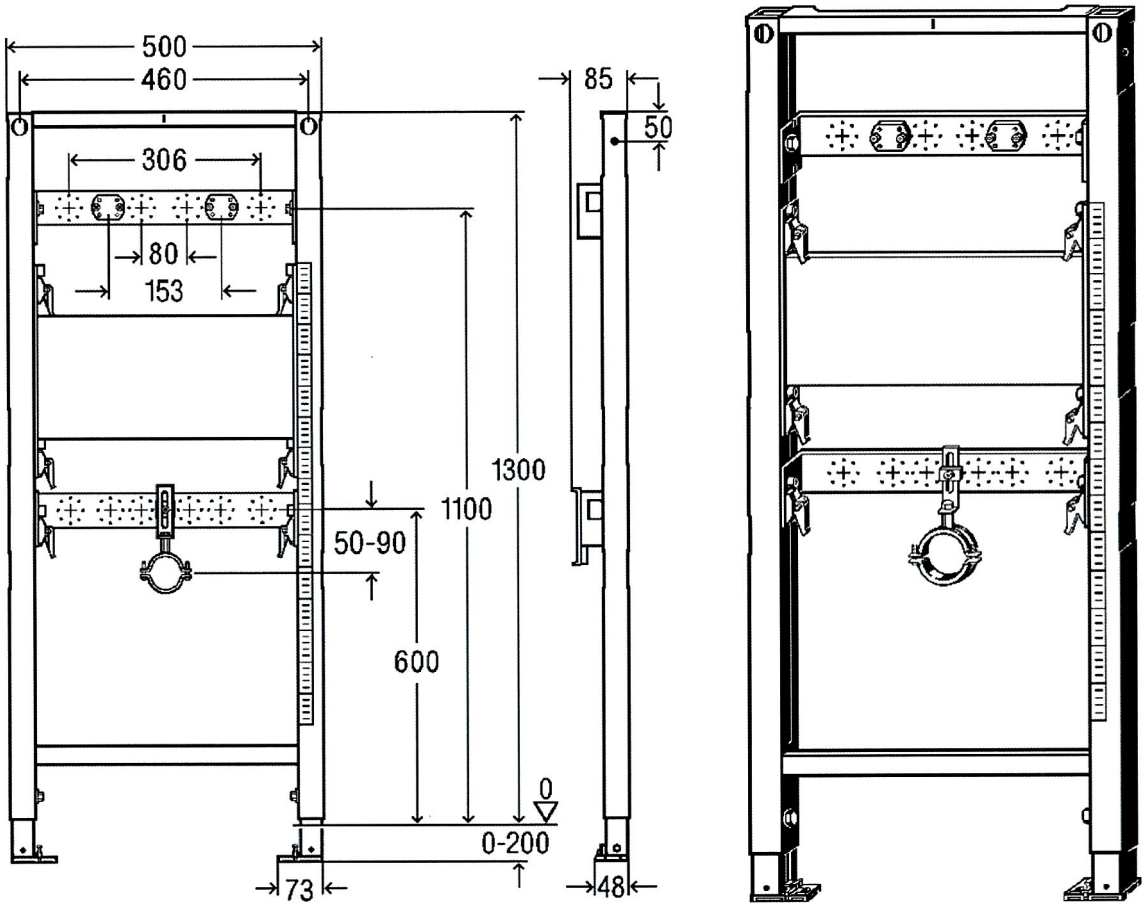

L.p.	Opis	Materiał
1	kształtownik pionowy (nośny) o przekroju 40 x 40 x 1,5 mm	stal gat. S235JR wg PN-EN 10219-1:2007
2	poprzeczka górna z kątownika o wymiarach 40 x 20 x 2,0 mm, łącząca kształtowniki nośne	stal gat. S235JRC wg PN-EN 10025-2:2007
3	poprzeczka dolna z kształtownika o przekroju 30 x 10 x 1,5 mm, łącząca kształtowniki nośne	stal gat. S235JR wg PN-EN 10219-1:2007
4	wspornik montażowy z ceownika o wymiarach 10,5 x 54 x 10,5 x 3,0 mm	stal gat. DD 11 wg PN-EN 10111:2009 lub DC 01 wg PN-EN 10131:2008
5	wspornik montażowy z ceownika o wymiarach 10,5 x 52 x 10,5 x 2,0 mm	stal gat. DD 11 wg PN-EN 10111:2009 lub DC 01 wg PN-EN 10131:2008
6	podpora pionowa z ceownika o wymiarach 35 x 35 x 2,0 mm i długości L = 400 mm	stal gat. DX51D+Z275 wg PN-EN 10346:2015
7	podstawa podpory pionowej o wymiarach 48 x 73 x 23,2 mm	odlew ze stopu cynku GD-ZnAl4Cu1 wg PN-EN 1774:2001
8	śruby M8 blokujące podpory pionowe w kształtowniku nośnym	stal klasy własności mechanicznych nie niższej niż 8.8 wg PN-EN ISO 898-1:2013
9	płyta montażowa	kompozyt z drewna klejonego warstwowo
10	zatrzaski	tworzywo sztuczne

Rys. A26. Podtynkowa rama montażowa Viega Prevista o numerze wzoru 8540.33

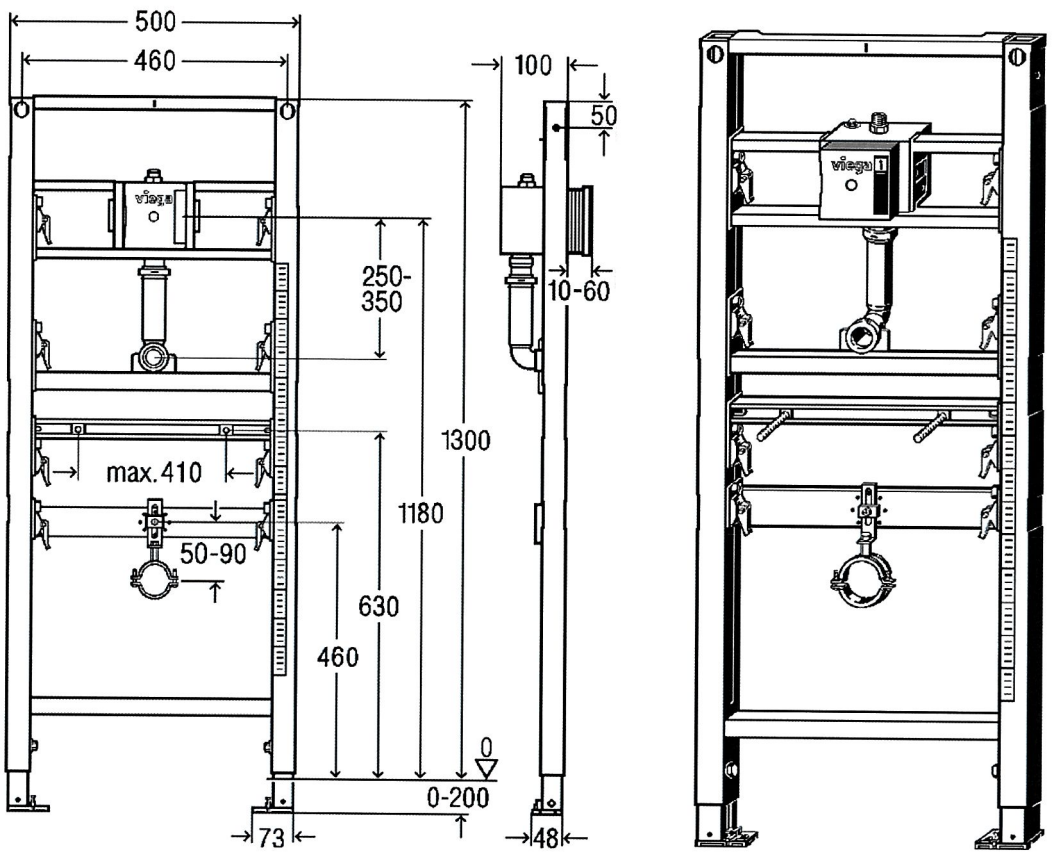

L.p.	Opis	Materiał
1	kształtownik pionowy (nośny) o przekroju 40 x 40 x 1,5 mm	stal gat. S235JR wg PN-EN 10219-1:2007
2	poprzeczka górna z kątownika o wymiarach 40 x 20 x 2,0 mm, łącząca kształtowniki nośne	stal gat. S235JRC wg PN-EN 10025-2:2007
3	wspornik montażowy z kształtowników o przekroju 30 x 15 x 1,5 mm	stal gat. S235JR wg PN-EN 10219-1:2007
4	poprzeczka dolna z kształtownika o przekroju 30 x 10 x 1,5 mm, łącząca kształtowniki nośne	stal gat. S235JR wg PN-EN 10219-1:2007
5	wspornik montażowy z kształtownika o przekroju 30 x 15 x 1,5 mm	stal gat. S235JR wg PN-EN 10219-1:2007
6	wspornik montażowy z ceownika o wymiarach 20 x 30 x 20 x 1,5 mm	stal gat. S235JRC wg PN-EN 10025-2:2007
7	wspornik montażowy z ceownika o wymiarach 10,5 x 52 x 10,5 x 2,0 mm	stal gat. DD 11 wg PN-EN 10111:2009 lub DC 01 wg PN-EN 10131:2008
8	podpora pionowa z ceownika o wymiarach 35 x 35 x 2,0 mm i długości L = 400 mm	stal gat. DX51D+Z275 wg PN-EN 10346:2015
9	podstawa podpory pionowej o wymiarach 48 x 73 x 23,2 mm	odlew ze stopu cynku GD-ZnAl4Cu1 wg PN-EN 1774:2001
10	mocowanie urządzenia sanitarnego z prętów gwintowanych M10 i nakrętek M10	DIN 976-1:2016
11	śruby M8 blokujące podpory pionowe w kształtowniku nośnym	stal klasy własności mechanicznych nie niższej niż 8.8 wg PN-EN ISO 898-1:2013
12	zatrzaski	tworzywo sztuczne

Rys. A27. Podtynkowa rama montażowa Viega Prevista o numerze wzoru 8560

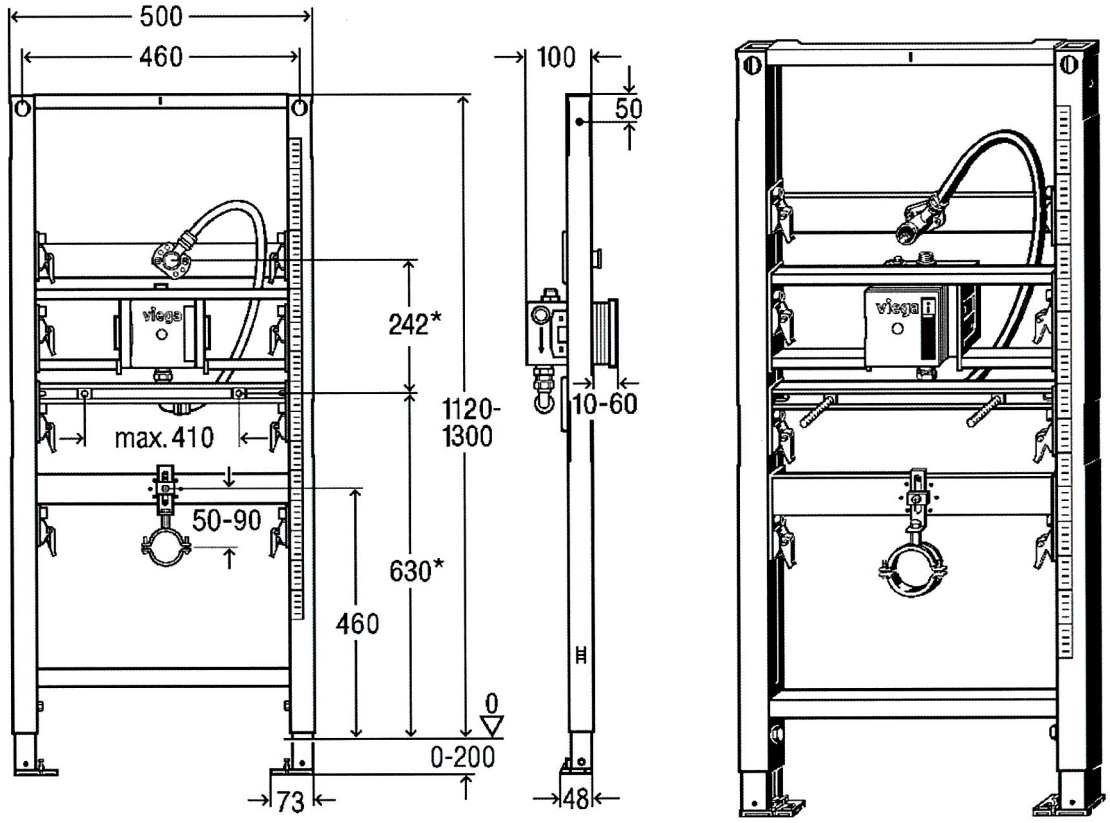

L.p.	Opis	Materiał
1	kształtownik pionowy (nośny) o przekroju 40 x 40 x 1,5 mm	stal gat. S235JR wg PN-EN 10219-1:2007
2	poprzeczka górna z kątownika o wymiarach 40 x 20 x 2,0 mm, łącząca kształtowniki nośne	stal gat. S235JRC wg PN-EN 10025-2:2007
3	poprzeczka dolna z kształtownika o przekroju 30 x 10 x 1,5 mm, łącząca kształtowniki nośne	stal gat. S235JR wg PN-EN 10219-1:2007
4	wspornik montażowy z ceownika o wymiarach 20 x 30 x 20 x 2,0 mm	stal gat. S235JRC wg PN-EN 10025-2:2007
5	wsporniki montażowe z ceownika o wymiarach 10,5 x 52 x 10,5 x 2,0 mm	stal gat. DD 11 wg PN-EN 10111:2009 lub DC 01 wg PN-EN 10131:2008
6	wspornik montażowy z kształtownika o przekroju 30 x 15 x 1,5 mm	stal gat. S235JR wg PN-EN 10219-1:2007
7	podpora pionowa z ceownika o wymiarach 35 x 35 x 2,0 mm i długości L = 400 mm	stal gat. DX51D+Z275 wg PN-EN 10346:2015
8	podstawa podpory pionowej o wymiarach 48 x 73 x 23,2 mm	odlew ze stopu cynku GD-ZnAl4Cu1 wg PN-EN 1774:2001
9	mocowanie urządzenia sanitarnego z prętów gwintowanych M10 i nakrętek M10	DIN 976-1:2016
10	śruby M8 blokujące podpory pionowe w kształtowniku nośnym	stal klasy własności mechanicznych nie niższej niż 8.8 wg PN-EN ISO 898-1:2013
11	zatrzaski	tworzywo sztuczne

Rys. A28. Podtynkowa rama montażowa Viega Prevista o numerze wzoru 8560.31

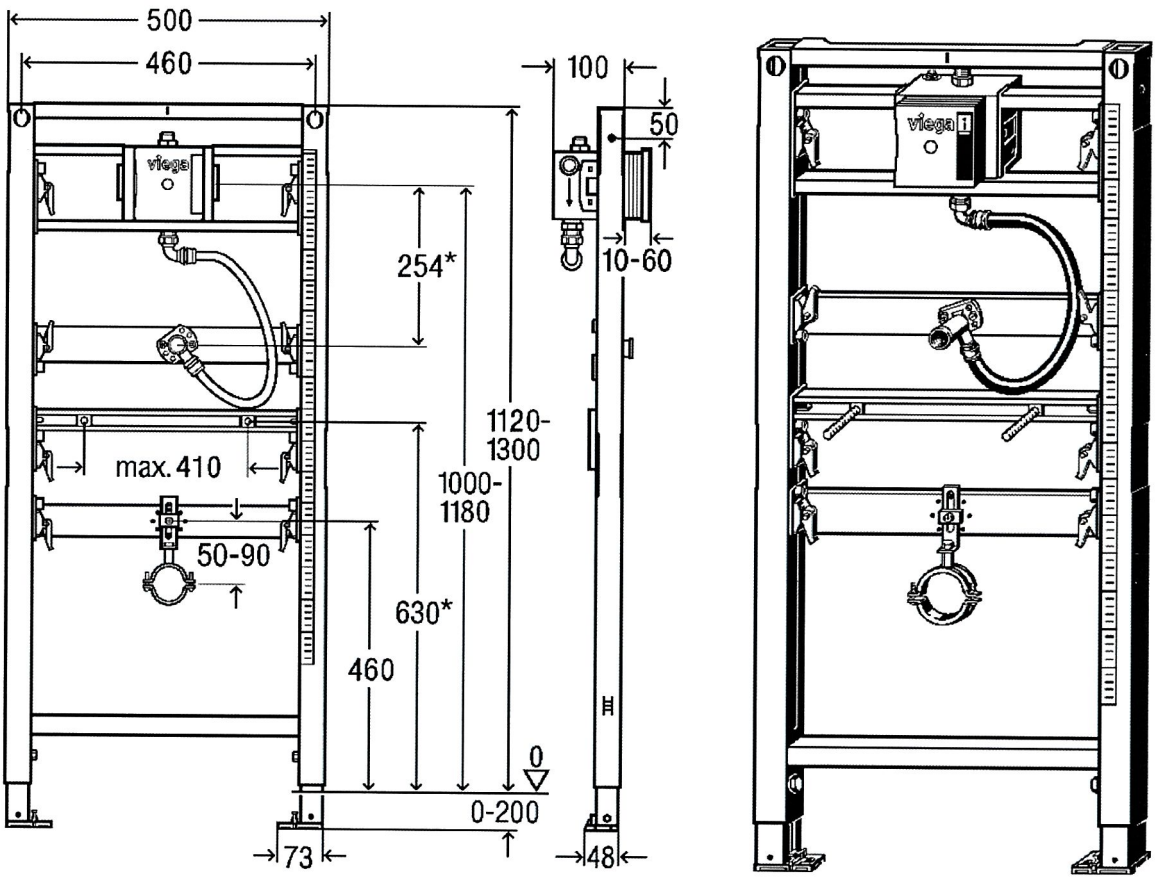

L.p.	Opis	Materiał
1	kształtownik pionowy (nośny) o przekroju 40 x 40 x 1,5 mm	stal gat. S235JR wg PN-EN 10025-2:2007
2	poprzeczka górna z ceownika o wymiarach 40 x 20 x 2,0 mm, łącząca kształtowniki nośne	stal gat. S235JR wg PN-EN 10025-2:2007
3	poprzeczka dolna z ceownika o wymiarach 10 x 30 x 1,5 mm, łącząca kształtowniki nośne	stal gat. S235JR wg PN-EN 10025-2:2007
4	wspornik montażowy z ceownika o wymiarach 20 x 30 x 20 x 2,0 mm	stal gat. S235JR wg PN-EN 10025-2:2007
5	podpora pionowa z ceownika o wymiarach 35 x 35 x 2,0 mm i długości L = 400 mm	stal gat. DX51D+Z275 wg PN-EN 10346:2015
6	podstawa podpory pionowej z płaskownika o wymiarach 48 x 73 x 23,2 mm	stal gat. DX51D+Z275 wg PN-EN 10346:2015
7	mocowanie urządzenia sanitarnego z prętów gwintowanych M12 i nakrętek M12	stal klasy własności mechanicznych nie niższej niż 8.8 wg PN-EN ISO 898-1:2013 i PN-EN ISO 898-2:2012
8	śruby M8 blokujące podpory pionowe w kształtowniku nośnym	stal klasy własności mechanicznych nie niższej niż 8.8 wg PN-EN ISO 898-1:2013
9	zatrzaski	tworzywo sztuczne

Rys. A29. Podtynkowa rama montażowa Viega Prevista o numerze wzoru 8560.32

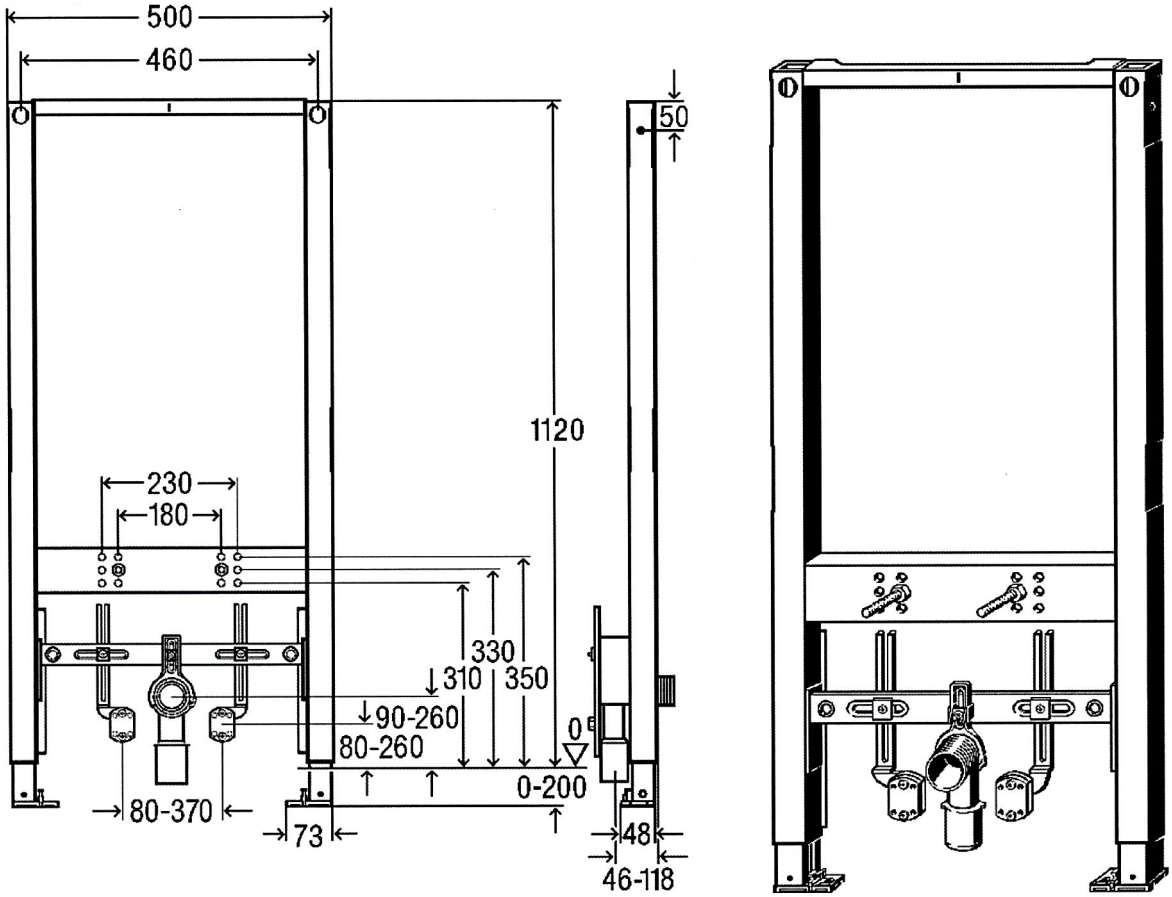

L.p.	Opis	Materiał
1	kształtownik pionowy (nośny) o przekroju 40 x 40 x 1,5 mm	stal gat. S235JR wg PN-EN 10219-1:2007
2	poprzeczka górna z kątownika o wymiarach 40 x 20 x 2,0 mm, łącząca kształtowniki nośne	stal gat. S235JRC wg PN-EN 10025-2:2007
3	poprzeczka dolna z kształtownika o przekroju 40 x 30 x 1,5 mm, łącząca kształtowniki nośne	stal gat. S235JR wg PN-EN 10219-1:2007
4	wsporniki montażowe z ceownika o wymiarach 40 x 80 x 40 x 4,0 mm	stal gat. DD 11 wg PN-EN 10111:2009 lub DC 01 wg PN-EN 10131:2008
5	podpora pionowa z ceownika o wymiarach 35 x 35 x 2,0 mm i długości L = 400 mm	stal gat. DX51D+Z275 wg PN-EN 10346:2015
6	podstawa podpory pionowej o wymiarach 48 x 73 x 23,2 mm	odlew ze stopu cynku GD-ZnAl4Cu1 wg PN-EN 1774:2001
7	mocowanie urządzenia sanitarnego z prętów gwintowanych M10 i nakrętek M10	DIN 976-1:2016
8	śruby M8 blokujące podpory pionowe w kształtowniku nośnym	stal klasy własności mechanicznych nie niższej niż 8.8 wg PN-EN ISO 898-1:2013
9	zatrzaski	tworzywo sztuczne

Rys. A30. Podtynkowa rama montażowa Viega Prevista o numerze wzoru 8568

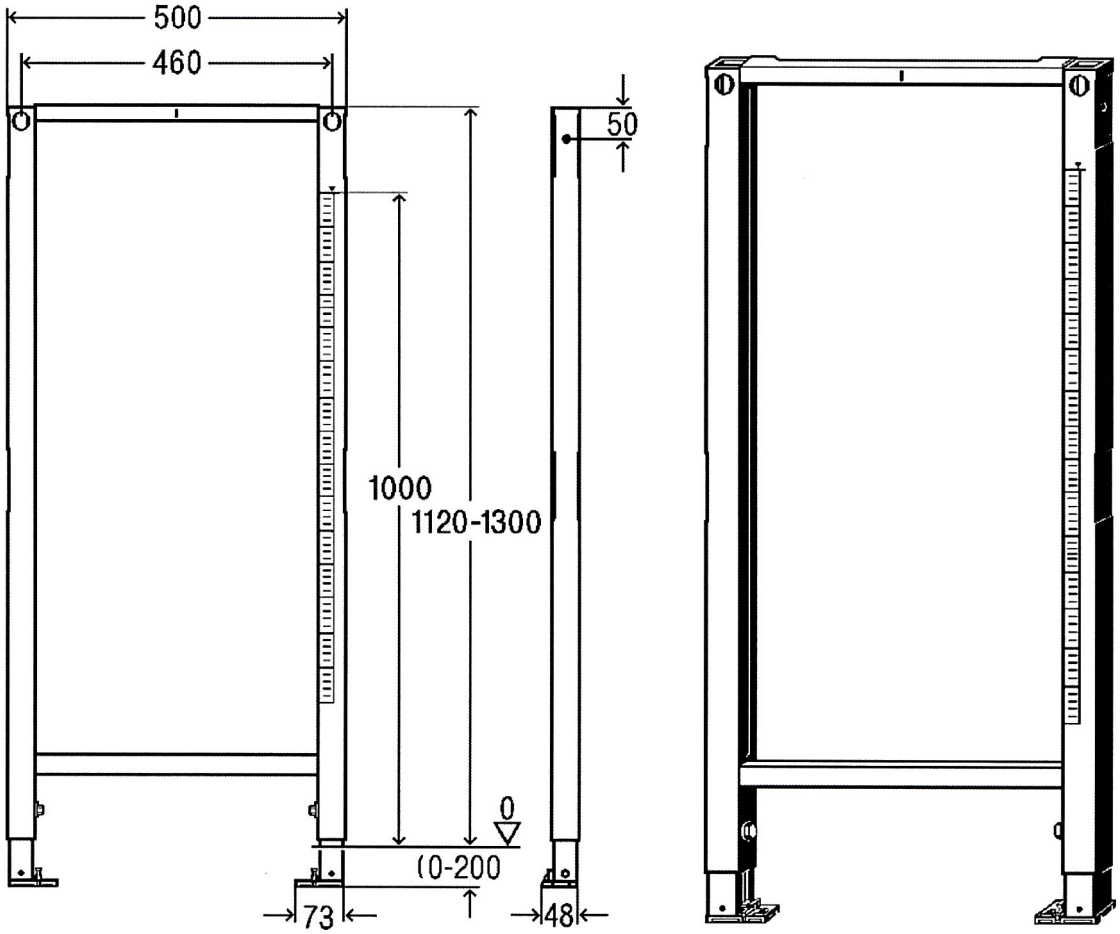

L.p.	Opis	Materiał
1	kształtownik pionowy (nośny) o przekroju 40 x 40 x 1,5 mm	stal gat. S235JR wg PN-EN 10219-1:2007
2	poprzeczka górna z kątownika o wymiarach 40 x 20 x 2,0 mm, łącząca kształtowniki nośne	stal gat. S235JRC wg PN-EN 10025-2:2007
3	poprzeczka dolna z kształtownika o przekroju 30 x 10 x 1,5 mm, łącząca kształtowniki nośne	stal gat. S235JR wg PN-EN 10025-2:2007
4	podpora pionowa z ceownika o wymiarach 35 x 35 x 2,0 mm i długości L = 400 mm	stal gat. DX51D+Z275 wg PN-EN 10346:2015
5	podstawa podpory pionowej o wymiarach 48 x 73 x 23,2 mm	odlew ze stopu cynku GD-ZnAl4Cu1 wg PN-EN 1774:2001
6	śruby M8 blokujące podpory pionowe w kształtowniku nośnym	stal klasy własności mechanicznych nie niższej niż 8.8 wg PN-EN ISO 898-1:2013

Rys. A31. Podtynkowa rama montażowa Viega Prevista o numerze wzoru 8570

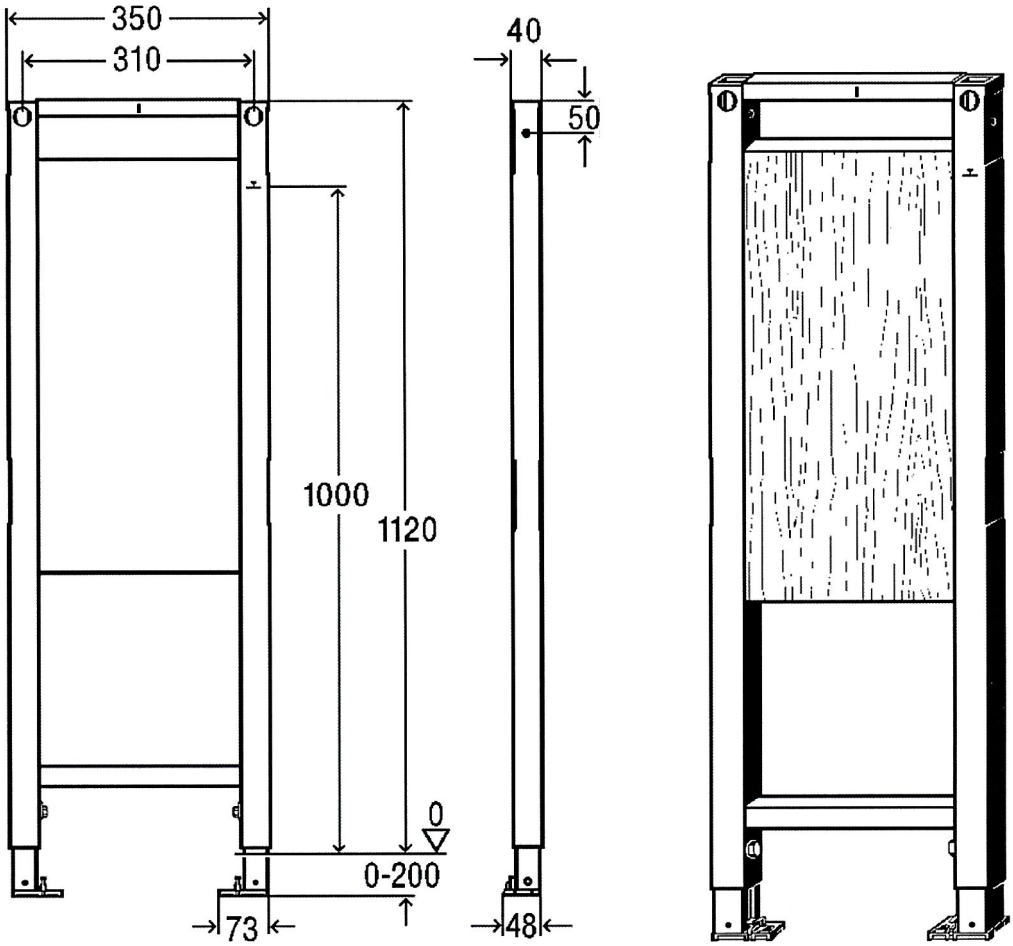

L.p.	Opis	Materiał
1	kształtownik pionowy (nośny) o przekroju 40 x 40 x 1,5 mm	stal gat. S235JR wg PN-EN 10219-1:2007
2	poprzeczka górna z kątownika o wymiarach 40 x 20 x 2,0 mm, łącząca kształtowniki nośne	stal gat. S235JRC wg PN-EN 10025-2:2007
3	poprzeczka dolna z kształtownika o przekroju 30 x 10 x 1,5 mm, łącząca kształtowniki nośne	stal gat. S235JR wg PN-EN 10025-2:2007
4	podpora pionowa z ceownika o wymiarach 35 x 35 x 2,0 mm i długości L = 400 mm	stal gat. DX51D+Z275 wg PN-EN 10346:2015
5	podstawa podpory pionowej o wymiarach 48 x 73 x 23,2 mm	odlew ze stopu cynku GD-ZnAl4Cu1 wg PN-EN 1774:2001
6	śruby M8 blokujące podpory pionowe w kształtowniku nośnym	stal klasy własności mechanicznych nie niższej niż 8.8 wg PN-EN ISO 898-1:2013
7	płyta montażowa o wymiarach 600 x 269 x 30 mm	kompozyt z drewna klejonego warstwowo

Rys. A32. Podtynkowa rama montażowa Viega Prevista o numerze wzoru 8570.31

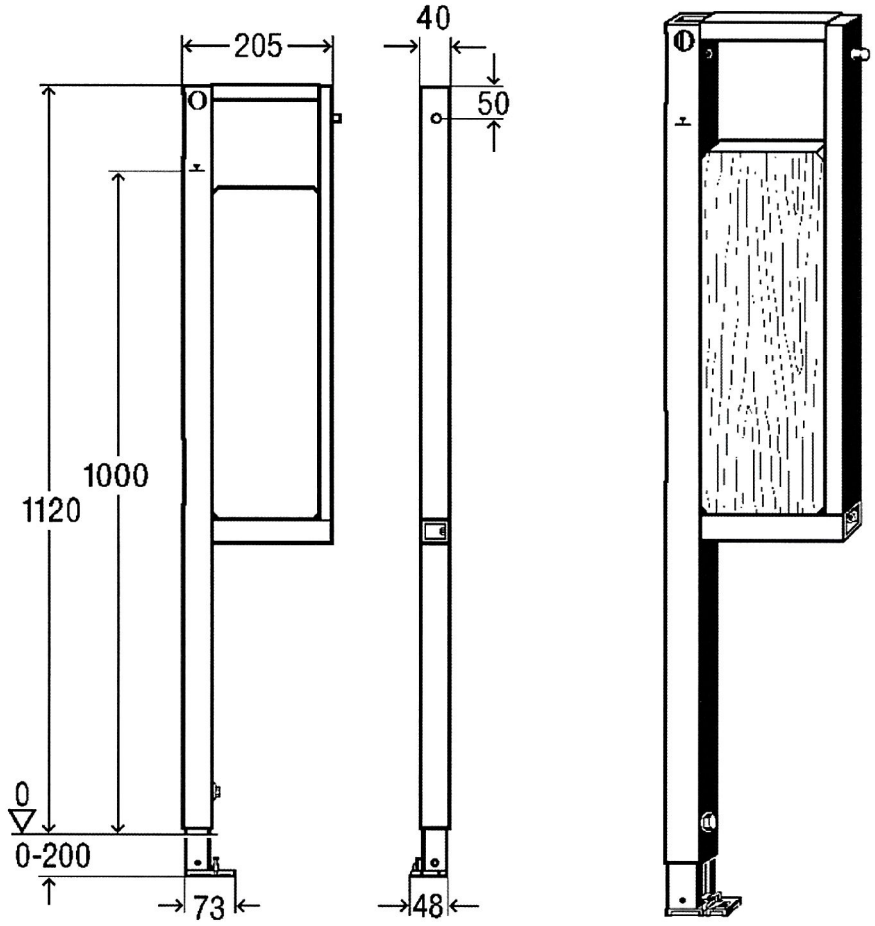

L.p.	Opis	Materiał
1	kształtownik pionowy (nośny) o przekroju 40 x 40 x 1,5 mm	stal gat. S235JR wg PN-EN 10219-1:2007
2	poprzeczka górna z kątownika o wymiarach 40 x 20 x 2,0 mm, łącząca kształtowniki nośne	stal gat. S235JRC wg PN-EN 10025-2:2007
3	poprzeczka dolna z kształtownika o wymiarach 40 x 30 x 1,5 mm, łącząca kształtowniki nośne	stal gat. S235JR wg PN-EN 10025-2:2007
4	podpora pionowa z ceownika o wymiarach 35 x 35 x 2,0 mm i długości L = 400 mm	stal gat. DX51D+Z275 wg PN-EN 10346:2015
5	podstawa podpory pionowej o wymiarach 48 x 73 x 23,2 mm	odlew ze stopu cynku GD-ZnAl4Cu1 wg PN-EN 1774:2001
6	kształtownik pionowy o przekroju 40 x 15 x 1,5 mm	stal gat. S235JR wg PN-EN 10219
7	śruby M8 blokujące podpory pionowe w kształtowniku nośnym	stal klasy własności mechanicznych nie niższej niż 8.8 wg PN-EN ISO 898-1:2013
8	płyta montażowa	kompozyt z drewna klejonego warstwowo

Rys. A33. Podtynkowa rama montażowa Viega Prevista o numerze wzoru 8570.32

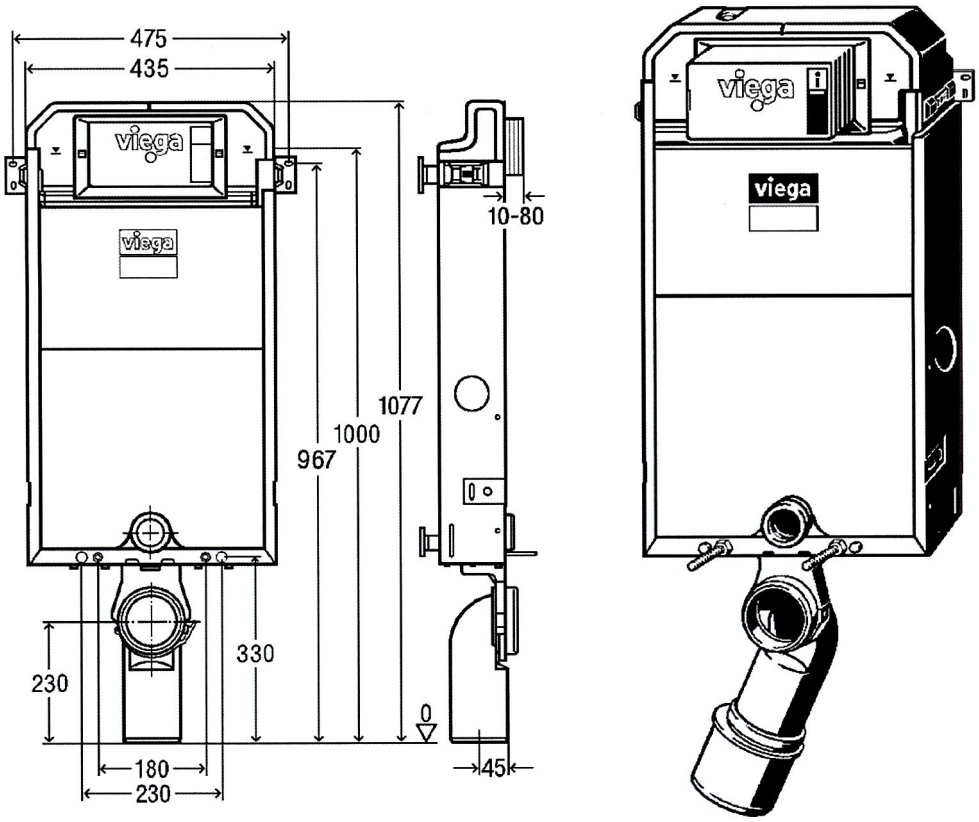

L.p.	Opis	Materiał
1	obudowa z ceownika o wymiarach 15 x 120 x 15 x 1,25 mm	stal gat. DX51D+Z275 wg PN-EN 10346:2015
2	system montażowy (4 uchwyty) o długości 118 mm, składający się ze podstawy o wymiarach 60 x 40 x 7 mm i elementu blokującego	tworzywo sztuczne (ABS)
3	mocowanie urządzenia sanitarnego z prętów gwintowanych M12 i nakrętek M12	stal klasy własności mechanicznych nie niższej niż 8.8 wg PN-EN ISO 898-1:2013 i PN-EN ISO 898-2:2012

Rys. A34. Podtynkowa rama montażowa Viega Prevista o numerze wzoru 8512

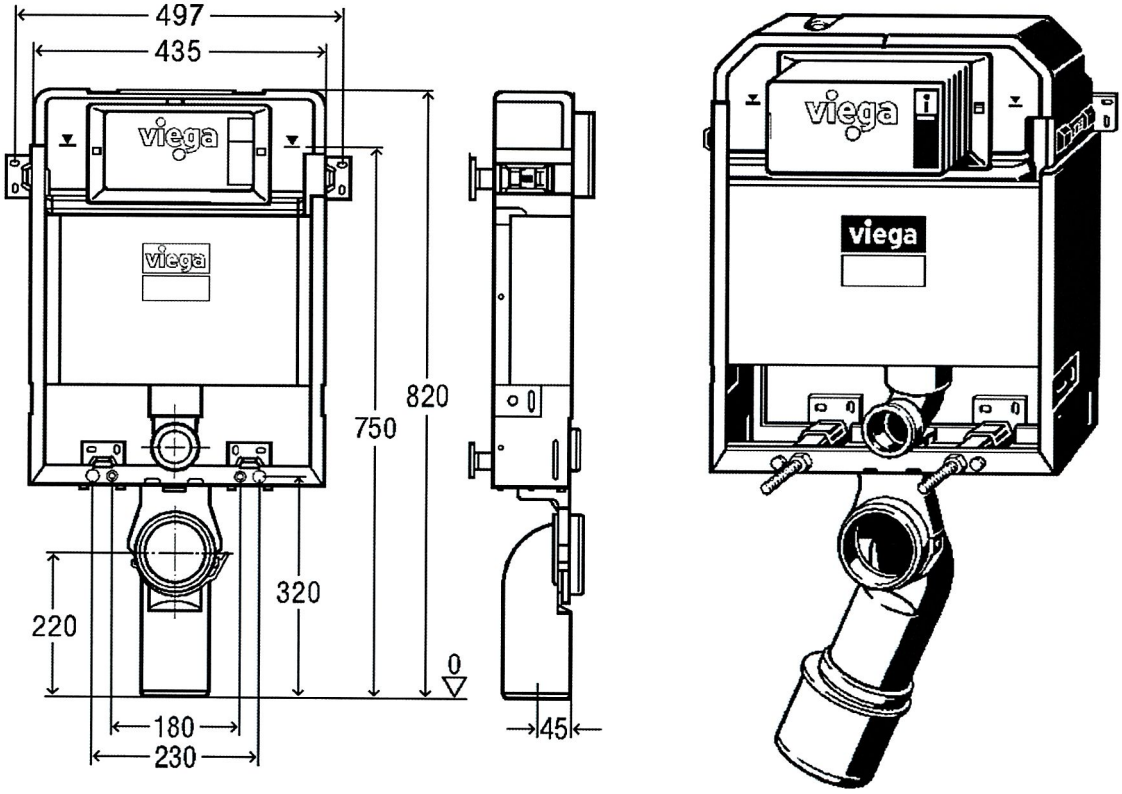

L.p.	Opis	Materiał
1	obudowa z ceownika o wymiarach 15 x 120 x 15 x 1,25 mm	stal gat. DX51D+Z275 wg PN-EN 10346:2015
2	system montażowy (4 uchwyty) o długości 118 mm, składający się z podstawy o wymiarach 60 x 40 x 7 mm i elementu blokującego	tworzywo sztuczne (ABS)
3	mocowanie urządzenia sanitarnego z prętów gwintowanych M12 i nakrętek M12	stal klasy własności mechanicznych nie niższej niż 8.8 wg PN-EN ISO 898-1:2013 i PN-EN ISO 898-2:2012

Rys. A35. Podtynkowa rama montażowa Viega Prevista o numerze wzoru 8516

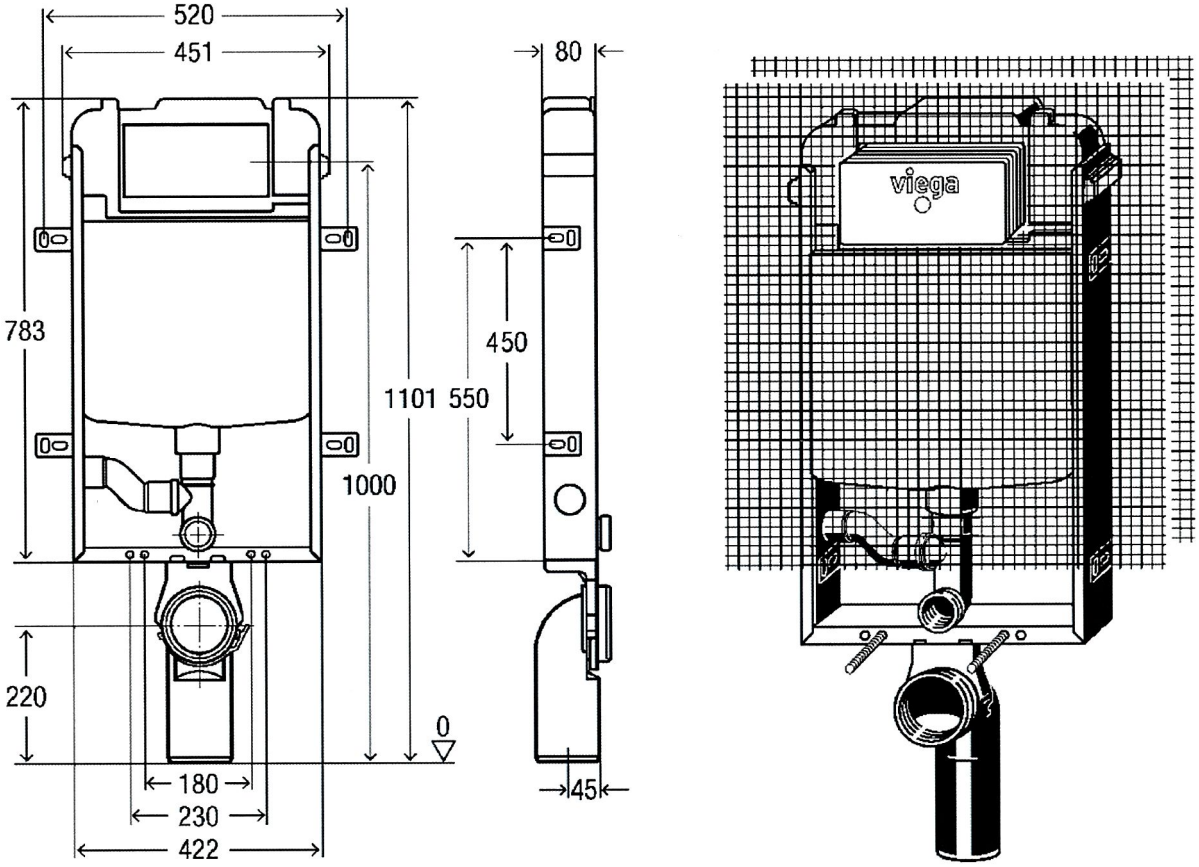

L.p.	Opis	Materiał
1	obudowa z ceownika o wymiarach 15 x 80 x 15 x 1,25 mm	stal gat. DX51D+Z275 wg PN-EN 10346:2015
2	system montażowy (4 uchwyty) o długości 88 mm, składający się ze podstawy o wymiarach 60 x 40 x 7 mm i elementu blokującego	tworzywo sztuczne (ABS)
3	mocowanie urządzenia sanitarnego z prętów gwintowanych M12 i nakrętek M12	stal klasy własności mechanicznych nie niższej niż 8.8 wg PN-EN ISO 898-1:2013 i PN-EN ISO 898-2:2012

Rys. A36. Podtynkowa rama montażowa Viega Prevista o numerze wzoru 8513.31

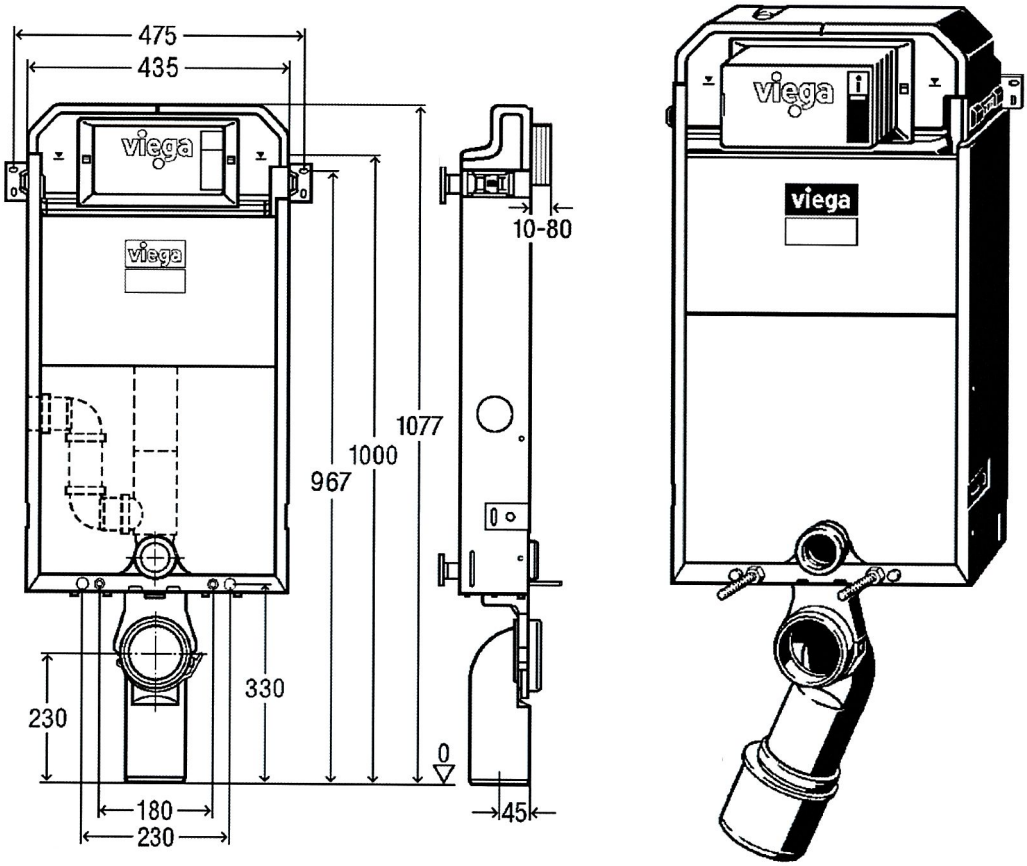

L.p.	Opis	Materiał
1	obudowa z ceownika o wymiarach 15 x 120 x 15 x 1,25 mm	stal gat. DX51D+Z275 wg PN-EN 10346:2015
2	system montażowy (4 uchwyty) o długości 118 mm, składający się ze podstawy o wymiarach 60 x 40 x 6 mm i elementu blokującego	tworzywo sztuczne (ABS)
3	mocowanie urządzenia sanitarnego z prętów gwintowanych M12 i nakrętek M12	stal klasy własności mechanicznych nie niższej niż 8.8 wg PN-EN ISO 898-1:2013 i PN-EN ISO 898-2:2012

Rys. A37. Podtynkowa rama montażowa Viega Prevista o numerze wzoru 8512.31

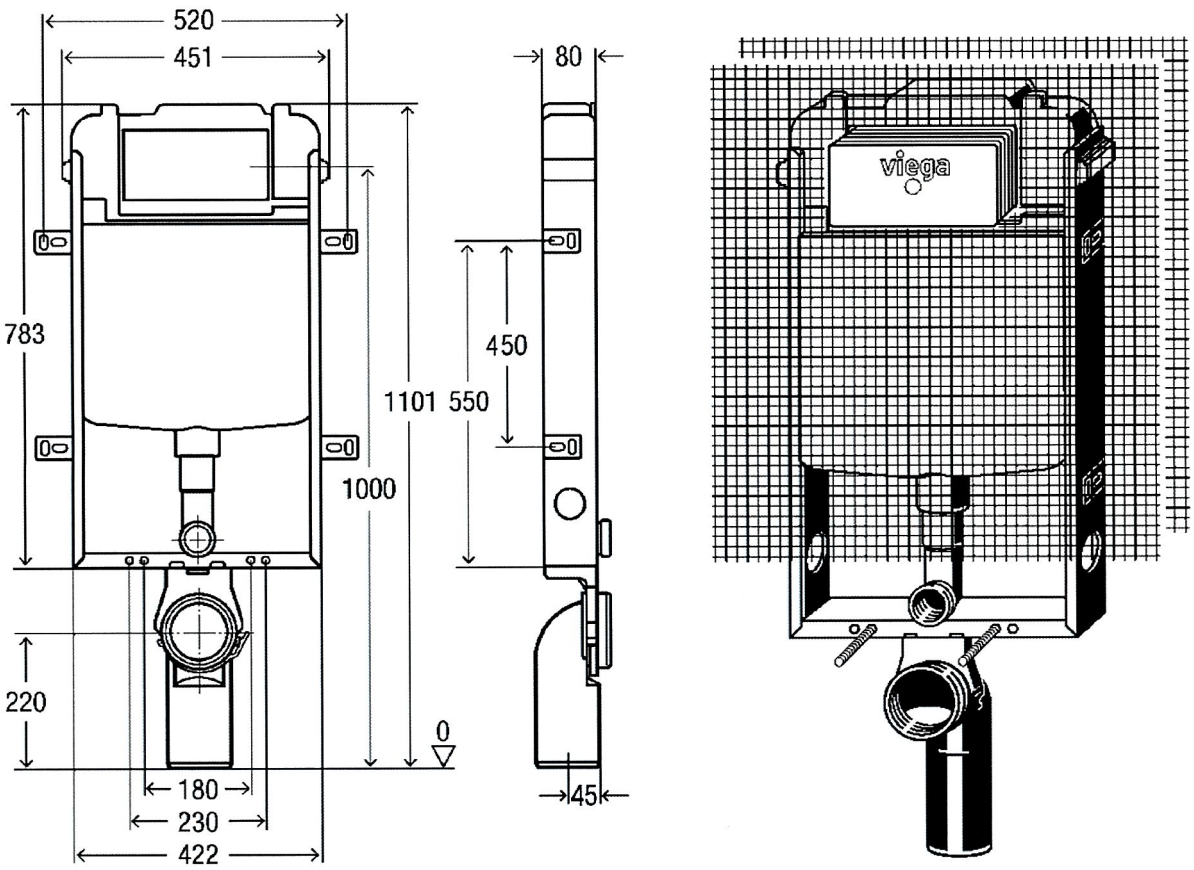

L.p.	Opis	Materiał
1	obudowa z ceownika o wymiarach 15 x 80 x 15 x 1,25 mm	stal gat. DX51D+Z275 wg PN-EN 10346:2015
2	system montażowy (4 uchwyty) o długości 88 mm, składający się z podstawy o wymiarach 60 x 40 x 7 mm i elementu blokującego	tworzywo sztuczne (ABS)
3	mocowanie urządzenia sanitarnego z prętów gwintowanych M12 i nakrętek M12	stal klasy własności mechanicznych nie niższej niż 8.8 wg PN-EN ISO 898-1:2013 i PN-EN ISO 898-2:2012

Rys. A38. Podtynkowa rama montażowa Viega Prevista o numerze wzoru 8513

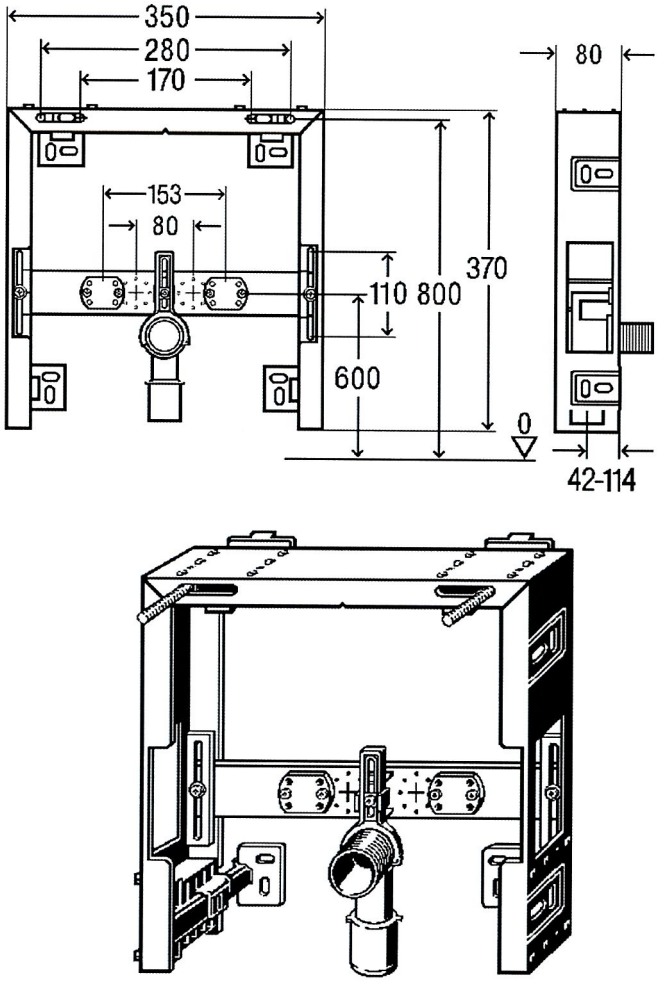

L.p.	Opis	Materiał
1	obudowa z ceownika o wymiarach 25 x 80 x 25 x 1,25 mm	stal gat. DX51D+Z275 wg PN-EN 10346:2015
2	system montażowy (4 uchwyty) o długości 88 mm, składający się z podstawy o wymiarach 60 x 40 x 7 mm i elementu blokującego	tworzywo sztuczne (ABS)
3	mocowanie urządzenia sanitarnego z prętów gwintowanych M12 i nakrętek M12	stal klasy własności mechanicznych nie niższej niż 8.8 wg PN-EN ISO 898-1:2013 i PN-EN ISO 898-2:2012
4	poprzeczka z ceownika o wymiarach 10 x 52 x 10 x 2 mm	stal gat. DX51D+Z275 wg PN-EN 10346:2015

Rys. A39. Podtynkowa rama montażowa Viega Prevista o numerze wzoru 8550

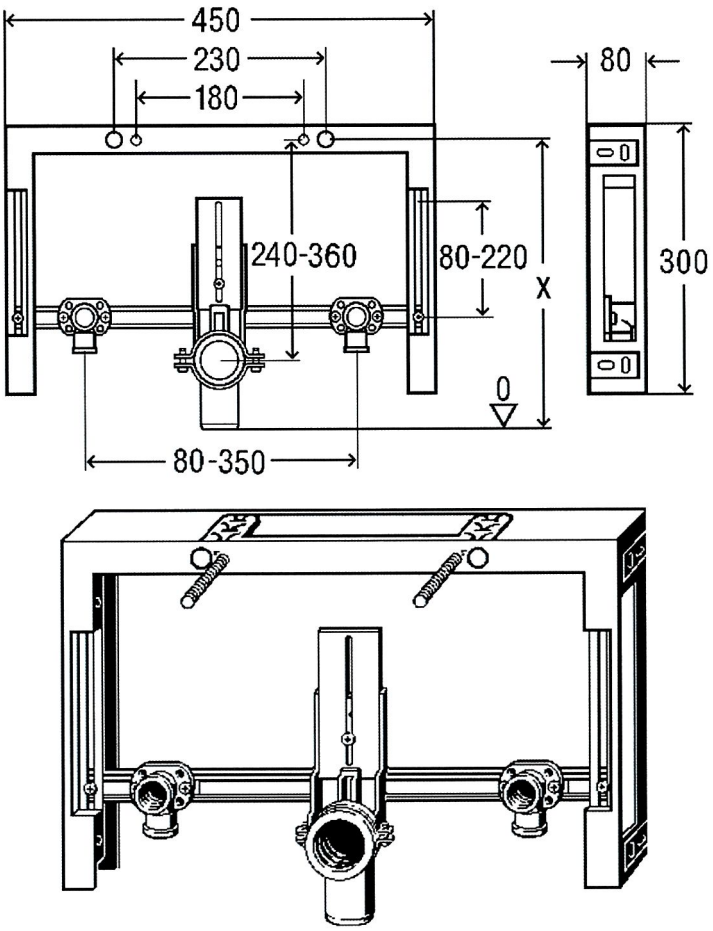

L.p.	Opis	Materiał
1	obudowa z ceownika o wymiarach 25 x 80 x 25 x 1,25 mm	stal gat. DX51D+Z275 wg PN-EN 10346:2015
2	system montażowy (4 uchwyty) o długości 118 mm, składający się z podstawy o wymiarach 60 x 40 x 7 mm i elementu blokującego o wymiarach 19,5 x 42 mm	tworzywo sztuczne (ABS)
3	mocowanie urządzenia sanitarnego z prętów gwintowanych M12 i nakrętek M12	stal klasy własności mechanicznych nie niższej niż 8.8 wg PN-EN ISO 898-1:2013 i PN-EN ISO 898-2:2012
4	poprzeczka z ceownika o wymiarach 15 x 30 x 15 x 2 mm	stal gat. DX51D+Z275 wg PN-EN 10346:2015

Rys. A40. Podtynkowa rama montażowa Viega Prevista o numerze wzoru 8367

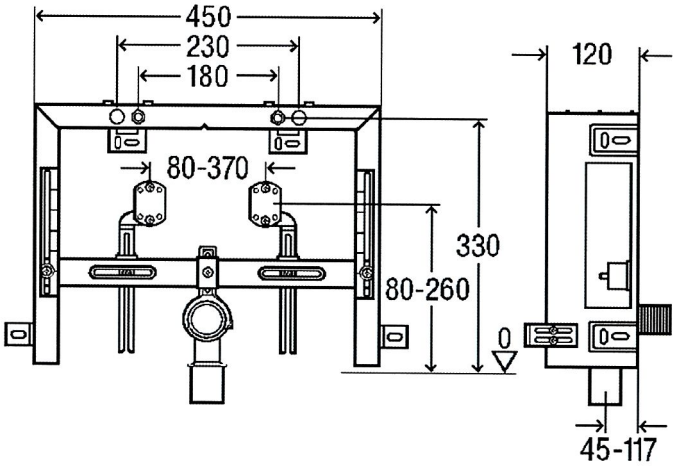

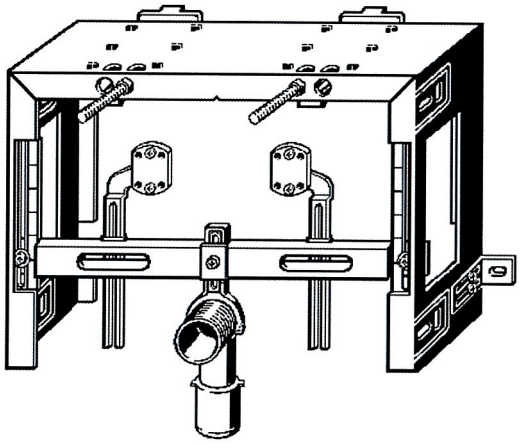

L.p.	Opis	Materiał
1	obudowa z ceownika o wymiarach 25 x 120 x 25 x 1,25 mm	stal gat. DX51D+Z275 wg PN-EN 10346:2015
2	system montażowy (4 uchwyty) o długości 88 mm, składający się z podstawy o wymiarach 60 x 40 x 7 mm i elementu blokującego	tworzywo sztuczne (ABS)
3	mocowanie urządzenia sanitarnego z prętów gwintowanych M12 i nakrętek M12	stal klasy własności mechanicznych nie niższej niż 8.8 wg PN-EN ISO 898-1:2013 i PN-EN ISO 898-2:2012
4	poprzeczka z ceownika o wymiarach 15 x 30 x 15 x 2 mm	stal gat. DX51D+Z275 wg PN-EN 10346:2015

Rys. A41. Podtynkowa rama montażowa Viega Prevista o numerze wzoru 8569

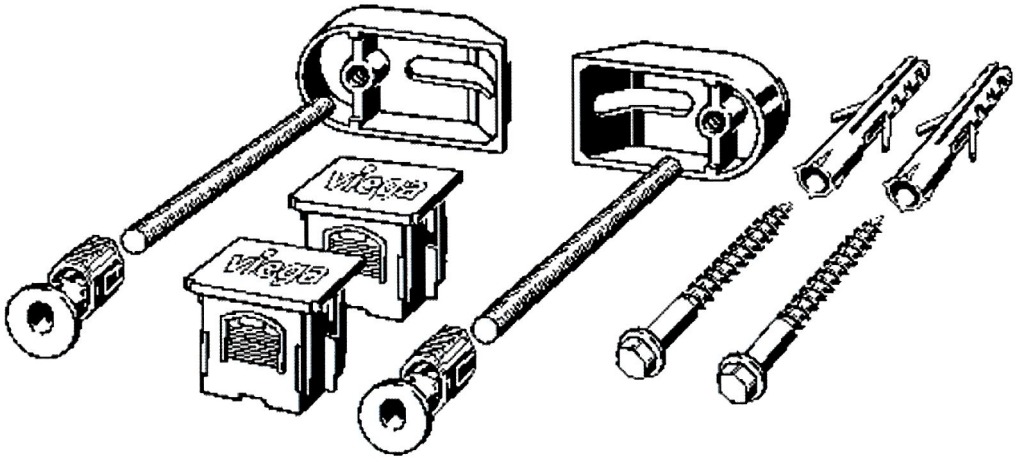

L.p.	Opis	Materiał
1	zestaw mocujący ramę do ściany (wspornik o wymiarach 70 x 40 x 24 x 2,0 mm)	stal gat. DX51D+Z275 wg PN-EN 10346:2015
2	pręt gwintowany M8	DIN 976-1:2016
3	element mocujący z blokadą o długości 65 mm	stal gat. DX51D+Z275 wg PN-EN 10346:2015
4	kostka montażowa o wymiarach 30 x 36 x 32 mm z zaślepką o wymiarach 40 x 42 mm	tworzywo sztuczne
5	łącznik montażowy ø 10 x 61 mm	tworzywo sztuczne
6	śruby M8	DIN 750

Rys. A42. Zestaw mocujący Viega Prevista o numerze wzoru 8570.36

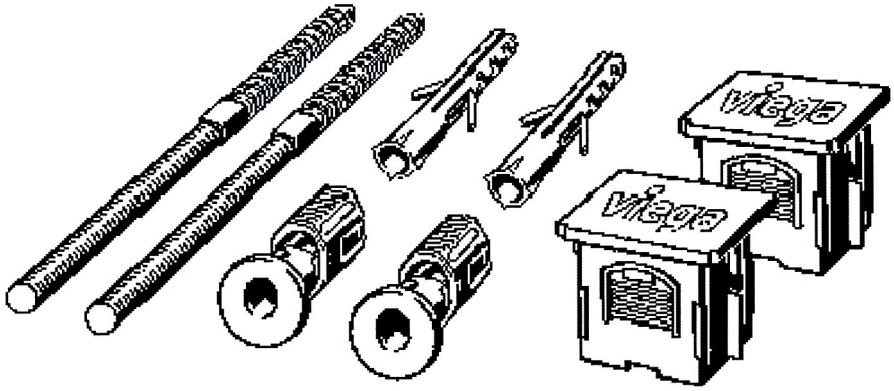

L.p.	Opis	Materiał
2	pręt dwugwintowy M8 x 175,5 mm	DIN 976-1:2016
3	element mocujący z blokadą o długości 65 mm	stal gat. DX51D+Z275 wg PN-EN 10346:2015
4	kostka montażowa o wymiarach 30 x 36 x 32 mm z zaślepką o wymiarach 40 x 42 mm	tworzywo sztuczne
5	łącznik montażowy ø 10 x 61 mm	tworzywo sztuczne

Rys. A43. Zestaw mocujący Viega Prevista o numerze wzoru 8573

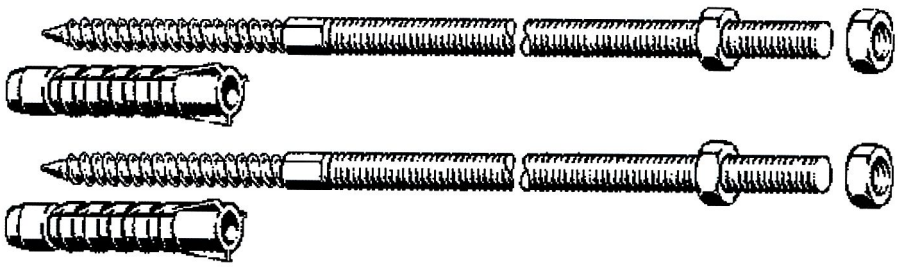

L.p.	Opis	Materiał
1	pręt dwugwintowy M10 x 300 mm	DIN 976-1:2016
2	łącznik montażowy ø 10 x 61 mm	tworzywo sztuczne
3	nakrętka M10	DIN 750

Rys. A44. Zestaw mocujący Viega Prevista o numerze wzoru 8180.73

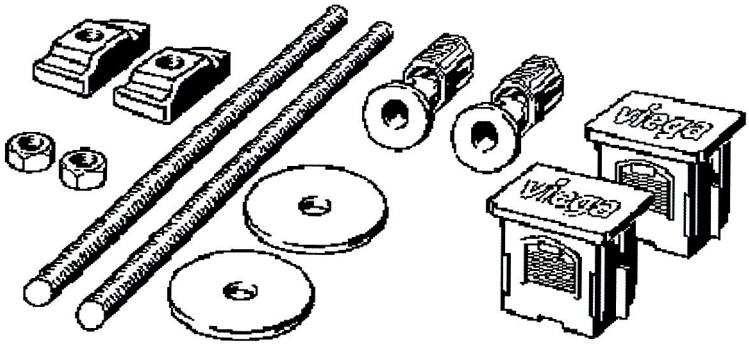

L.p.	Opis	Materiał
1	pręt gwintowany M8 x 160 mm	DIN 976-1:2016
2	element mocujący z blokadą o długości 65 mm	stal gat. DX51D+Z275 wg PN-EN 10346:2015
3	kostka montażowa o wymiarach 30 x 36 x 32 mm z zaślepką o wymiarach 40 x 42 mm	tworzywo sztuczne
4	podkładka M8 x 35 x 3 mm	stal
5	kostka montażowa 36 x 17 mm	mosiądz gat. CuZn39Pb3 wg PN-EN 12164:2016
6	nakrętka M8	DIN 750

Rys. A45. Zestaw mocujący Viega Prevista o numerze wzoru 8570.49

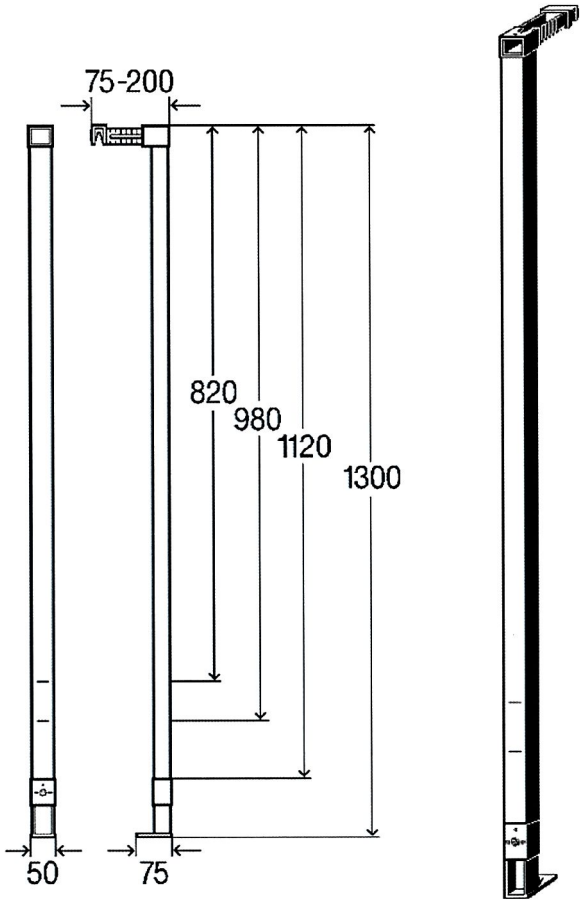

Rys. A46. Konsola pośrednia Viega Prevista o numerze wzoru 8570.48

Załącznik B.

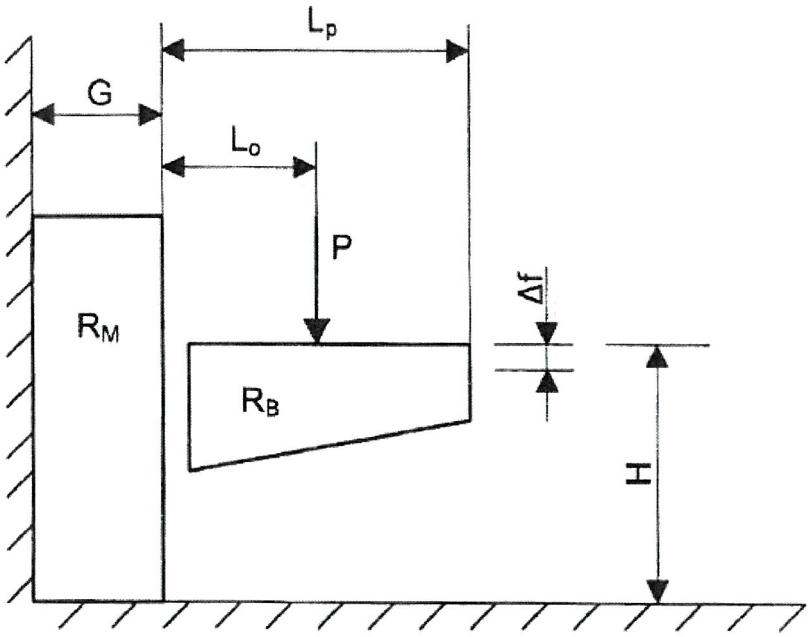

R_M – rama montażowa (badana) z przykryciem płytą gipsowo-kartonową lub inną równoważną

R_B – rama badawcza

P – obciążenie

L_O – odległość osi obciążenia od płaszczyzny zamontowania ramy montażowej (od płaszczyzny płyty gipsowej)

L_P – odległość osi pomiaru przemieszczenia od płaszczyzny zamontowania ramy montażowej (od płaszczyzny płyty gipsowej)

Δf – przemieszczenie (odkształcenie) punktu pomiarowego na ramie badawczej pod obciążeniem P

G – maksymalny wymiar, jaki jest przewidziany w zakresie regulacji

H – wysokość zamontowania urządzenia sanitarnego lub ramy badawczej przy maksymalnej wysokości montażowej w zakresie jej regulacji

Rys. B1. Schemat badania nośności ramy montażowej